www.exo-terra.com

HUMIDIFIER

ULTRASONIC HUMIDIFYING FOG GENERATOR

HUMIDIFICATEUR GÉNÉRATEUR DE BROUILLARD ULTRASONORE

LUFTBEFEUCHTENDER ULTRASCHALL-NEBELGENERATOR

GENERADOR DE NIEBLA HUMIDIFICADOR ULTRASÓNICO

GENERATORE DI NEBBIA UMIDIFICANTE AD ULTRASUONI

ULTRASONE LUCHTBEVOCHTIGENDE NEVELGENERATOR

OPERATING INSTRUCTIONS

MODE D'EMPLOI

GEBRAUCHSANLEITUNG

MANUAL DE INSTRUCCIONES

MODALITÀ D'USO

GEBRUIKSAANWIJZING

PT2081

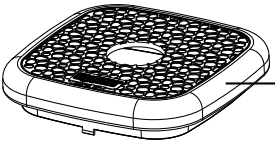

COVER
COUVERCLE
ABDECKUNG
TAPA
COPERTURA
DEKSEL

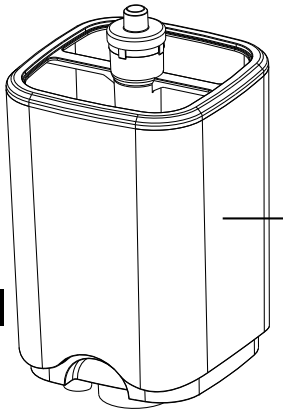

WATER TANK
RÉSERVOIR D'EAU
WASSERTANK
DEPÓSITO DE AGUA
SERBATOIO DELL'ACQUA
WATERRESERVOIR

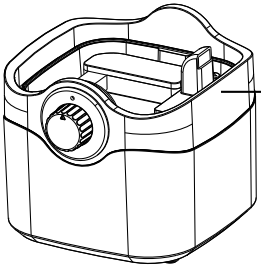

BASE
BASIS

PT2081
HUMIDIFIER
Ultrasonic Humidifying
Fog Generator

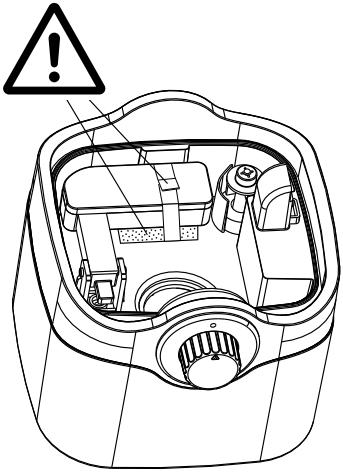

EN: PLEASE REMOVE THE YELLOW TAPE AND EPE BLOCK BEFORE USE !

FR : VEUILLEZ RETIRER LE RUBAN JAUNE ET LE BLOC DE MOUSSE AVANT L'UTILISATION!

DE: BITTE ENTFERNEN SIE VOR DER VERWENDUNG DAS GELBE KLEBEBAND UND DEN EPE-BLOCK.

ES: ¡RETIRE LA CINTA AMARILLA Y EL BLOQUE EPE ANTES DE UTILIZARLO!

IT: PER FAVORE RIMUOVI IL NASTRO GIALLO E IL BLOCCO EPE PRIMA DI USARLO!!

NL: VERWIJDER VOOR GEBRUIK DE GELE TAPE EN HET EPE-BLOK!

EN: CLEAN THE WATER TANK EVERY THREE DAYS.

FR : NETTOYER LE RÉSERVOIR D'EAU TOUS LES TROIS JOURS.

DE: REINIGEN SIE DEN WASSERTANK ALLE DREI TAGE.

ES: LIMPIE EL DEPÓSITO DE AGUA CADA TRES DÍAS.

IT: PULIRE IL SERBATOIO D'ACQUA OGNI TRE GIORNI.

NL: REINIG DE WATERTANK OM DE DRIE DAGEN.

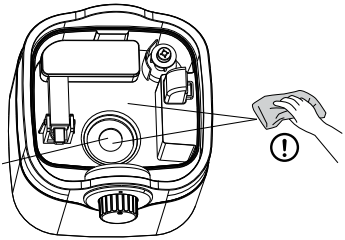

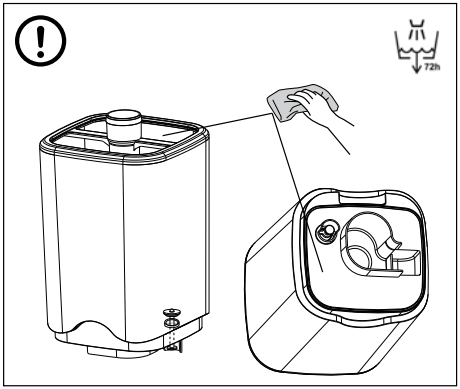

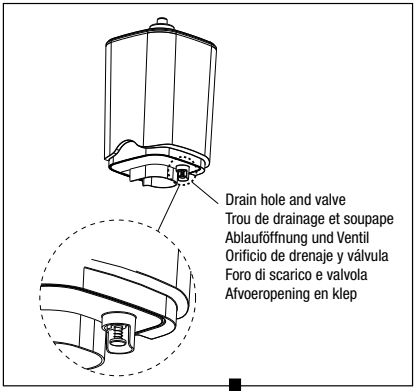

A. Sealing gasket
Joint d'étanchéité
Dichtungsmanschette
Junta de sellado
Guarnizione di sigillatura
Afdichtingspakking

B. Drain hole
Trou de drainage
Ablauföffnung
Orificio de drenaje
Foro di scarico
Afvoeropening

C./D. **EN:** Press the drain valve upward from the base to raise it up into the water tank. Meanwhile, clean the sealing components (D). **FR :** Appuyer sur la soupape de drainage vers le haut à partir de la base pour la soulever dans le réservoir d'eau. Entre-temps, nettoyer les composants d'étanchéité (D). **DE:** Drücken Sie das Ablassventil von unten nach oben, um es in den Wassertank anzuheben. Reinigen Sie währenddessen die Dichtungskomponenten (D). **ES:** Presione la válvula de drenaje hacia arriba desde la base para levantarla en el depósito de agua. Mientras tanto, limpie los componentes de sellado (D). **IT:** Premi la valvola di scarico verso l'alto dalla base per sollevarla nel serbatoio dell'acqua. Nel frattempo, pulire i componenti di sigillatura (D). **NL:** Druk de afvoerklep vanaf de basis omhoog om deze in de watertank naar boven te tillen. Reinig ondertussen de afdichtingsonderdelen (D).

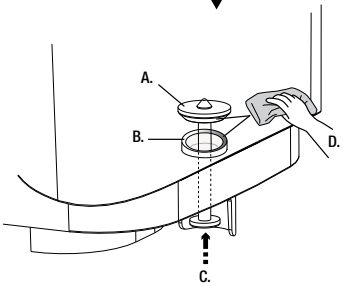

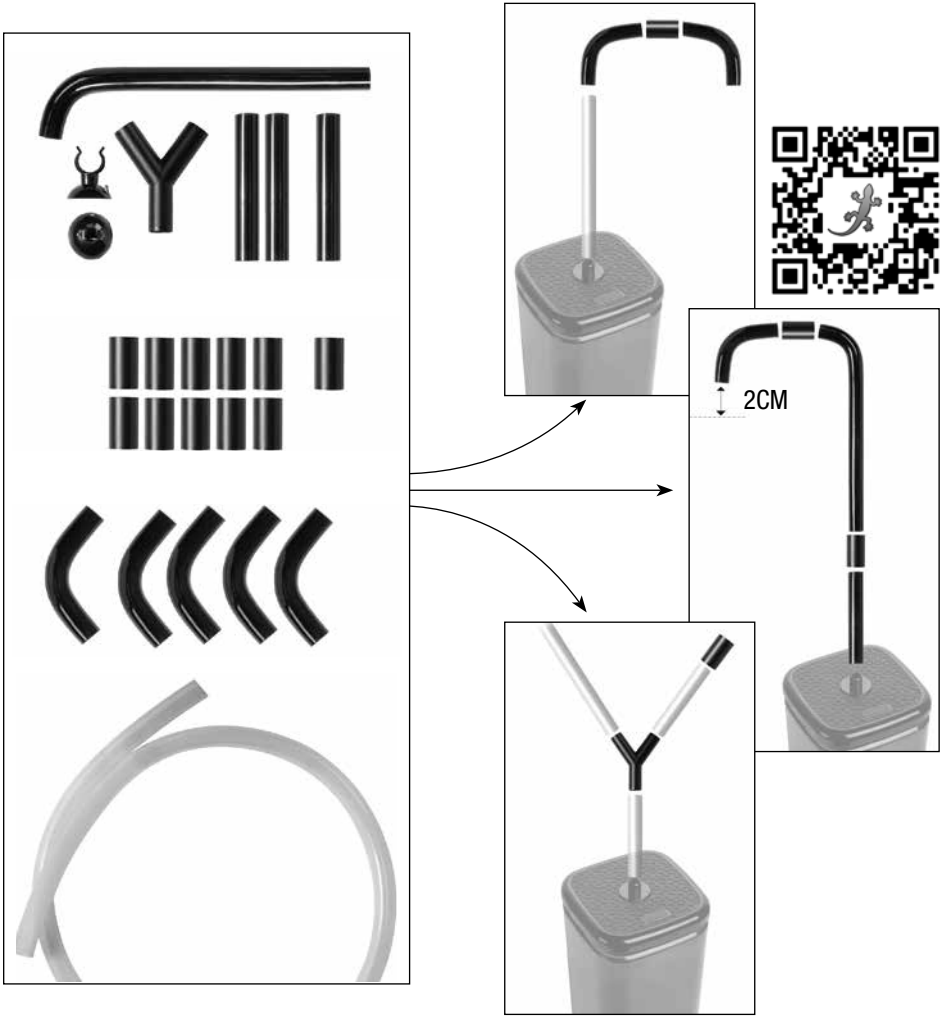
2CM

KAVAMORE

KAVAMORE

INDEX

HUMIDIFIER
Operating
Instructions

www.exo-terra.com

ENGLISH	11
FRANÇAIS	16
DEUTSCH	22
ESPAÑOL	28
ITALIANO	34
NEDERLANDS	40

PT2081
HUMIDIFIER
Ultrasonic Humidifying
Fog Generator

Thank you for purchasing the Exo Terra® Humidifier - Ultrasonic Humidifying Fog Generator. Please read this operation manual carefully before use and operate according to the instructions provided for maximum safety and performance. We recommend that you keep this manual handy for future reference.

- **Increases air humidity levels up to 100% RH**
- **Great visual effect**
- **Simulates low clouds and fog in the tropical terrariums**
- **Generates early morning dew in desert terrariums**
- **Adjustable fog output**
- **Easy to install**
- **Suitable for use on multiple Terrariums**
- **Large 4,5 L (1.2 gal) reservoir**
- **Automatically shuts off when water level drops below minimum**
- **Easy to replenish water even during operation**
- **LED water-level indicator**
- **Whisper-quiet operation**
- **Includes all necessary fittings and a 120cm / 48” durable, flexible hose**
- **Ideal for use with the Exo Terra® Thermostat & Hygrostat**

Includes:
1 X Humidifier
1 x flexible silicone hose (120cm / 48”)
1 x Y-connector
11 x PVC-connector
5 x PVC-elbow
1 x long PVC-elbow (20cm / 8”)
3 x short PVC-pipe (9cm / 3.5”)
2 x suction cup with holding brackets

OPERATING INSTRUCTIONS

- **Humidifier dimensions:** 17cm W x 17cm D x 37cm H - 7” x 7” x 14.5”
- **Reservoir capacity:** 4,5 L (1.2 US gal)
- **Max. Fog Output:** 300 mL/h
- **Wattage:** 28W (EU)
- **EU:** CE 230V 50Hz

Read instructions thoroughly prior to installation and operation
INSTRUCTIONS PERTAINING TO A RISK OF FIRE, ELECTRIC SHOCK, OR INJURY TO PERSONS

IMPORTANT SAFETY INSTRUCTIONS

WARNING:
To guard against injury, basic precautions should be observed, including the following:
READ AND FOLLOW ALL SAFETY INSTRUCTIONS and all the important notices on the product before using. Failure to do so may result in personal injury or damage to the product.
A. Be aware that high humidity levels may encourage the growth of biological organisms in the environment.
B. Do not permit the area around the humidifier to become damp or wet. If dampness occurs, turn the output of humidifier down. If the humidifier output volume cannot be turned down, use the humidifier intermittently. Do not allow absorbent materials, such as carpeting, curtains, drapes, or tablecloths, to become damp.
C. Unplug the appliance during filling and cleaning.
D. Never leave water in the reservoir when the appliance is not in use.
E. Empty and clean the humidifier before storage. Clean the humidifier before next use.
DANGER – To avoid possible electrical shock, special care should be taken since water is/may be employed in the use of this product. For each of the following situations, do not attempt repairs yourself, return the product to an authorized service facility for service if it is still under warranty or discard the product:
1. The power supply voltage must be the same as the voltage rated on the product. If the supply voltage does not match the voltage mentioned on the rating label, please do not use the product!
2. Do not operate the appliance if it has a damaged electrical cord, or if it is malfunctioning or if it is dropped or damaged in any manner. If the supply cord is damaged, it must be replaced by the manufacturer, its service agent or similarly qualified persons in order to avoid a hazard.
3. To avoid the possibility of the appliance plug or electrical socket getting wet, position the unit to one side of a wall-mounted socket to prevent water from dripping onto the socket or plug. A “drip-loop” should be arranged. The “drip loop” is that part of the cord below the level of the socket, or the connector if an extension cord is used, to prevent water from traveling along the cord and coming into contact with the socket. If the plug or socket does get wet, **DO NOT** unplug the cord. Disconnect the fuse or circuit breaker that supplies power to the appliance. Then unplug and examine for the presence of water in the socket.

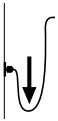

4. **CAUTION** - Always unplug or disconnect the appliance from the outlet before putting on or taking off parts and while the equipment is being installed, maintained or handled. Never yank the cord to pull the power adaptor from the outlet. Grasp the power adaptor body and pull to disconnect. Always unplug an appliance from an outlet when not in use. Never lift this product by the supply cord.
5. This appliance can be used by children aged from 8 years and above and persons with reduced physical, sensory or mental capabilities or lack of experience and knowledge if they have been given supervision or instruction concerning use of the appliance in a safe way and understand the hazards involved. Children shall not play with the appliance. Cleaning and user maintenance shall not be made by children without supervision.
6. Do not use this appliance for other than its intended use. The use of attachments not recommended or sold by the appliance manufacturer may cause an unsafe condition.
7. Do not install or store the appliance where it will be exposed to temperatures below freezing. Do not expose the unit to direct sunlight.
8. Ensure that the appliance is placed on a flat, even surface. Monitor the product regularly. Do not leave the product unattended for extended periods.
9. If an extension cord is necessary, ensure the connection is watertight and dust proof. A cord with a proper rating should be used. A cord rated for less amperes or watts than the appliance rating may overheat. Care should be taken to arrange the cord so that it will not be tripped over or pulled. The connection should be carried out by a qualified electrical installer.
10. **For INDOOR HOUSEHOLD USE ONLY, NOT** for commercial use.
11. WARNING: Only fill water in the water reservoir, DO NOT pour water into the fog outflow spout!
12. Never fill the water reservoir or base with water that is above 40°C / 104°F, this will damage the device.
13. **CAUTION**: To prevent corrosion or deterioration of materials that could lead to electric shock, use only with fresh water.
14. **CAUTION:** Do not add any chemicals or medicinal compounds to the water used in this device.
15. **IMPORTANT:** The use of demineralized (reverse osmosis) water or purified water will prolong the life of the humidifier.
16. This instruction can be also downloaded from our company website.

SAVE THESE INSTRUCTIONS FOR FUTURE REFERENCE
Only close adherence to these installation, electrical and maintenance guidelines will ensure the safe and efficient use of this appliance.

INSTALLATION & OPERATING INSTRUCTIONS (p. 2 > 9)

CAUTION: BEFORE FIRST USE, carefully remove the yellow tape and protective foam block from the float valve. These temporary parts secure the float valve during transport and restrict its movement. They must be removed to ensure correct water level regulation and to prevent overflowing.
1a. Place the Humidifier on a flat, even surface next to your terrarium, or in the cabinet underneath your terrarium.
b. Remove the water reservoir from the humidifier base. Carefully remove the yellow tape and protective foam block from the float valve, ensuring the valve can move freely. When finished, place the reservoir back onto the base.
2. Determine the necessary length of the tube, and which elbows, pipes and connectors you will need to lead the humidifying fog to your terrarium.
3. To split the humidifying fog output to have fog entering the terrarium on 2 different sides (for larger terrariums), or to split the fog between 2 adjacent terrariums, you can use the Y-connector.
4. Once you have assembled the different parts, connect the construction to the fog outflow spout at the top of the humidifier. Make sure there are no kinks in the tubing which would impede the humidifying fog flow.
5. Secure the tubing to the terrarium with the included suction cups. Make sure that the glass area is clean and free of any dirt or

deposits before mounting the suction cups.
6. Position the outflow tube above the top screen of the terrarium in the desired position, and make sure the outflow tube is placed approx. 2,5 cm / 1” above the screen mesh. If the outflow tube rests on the mesh lid, the moisture build-up will block the outflow.
7. Gently open the Humidifier’s water reservoir lid on top of the unit and fill the reservoir with a maximum of 4,5 L (1.2 gal.) of de-mineralized/distilled water. Gently close the lid again. **IMPORTANT:** The use of demineralized (reverse osmosis) water or purified water will prolong the life of the humidifier.
8. **CAUTION:** Do **NOT** fill water into the fog outflow spout!
9. Never fill the water reservoir or base with water that is above 40°C / 104°F, this will damage the device.
10. Connect the plug to the wall receptacle and rotate the power / adjustable fog output control switch, clockwise to start the device.
11. A GREEN LED indicator will light up if there’s sufficient water in the reservoir, a RED LED shows when the water level in the reservoir is below minimum.
12. If the RED LED indicator lights up, please add water to the water reservoir.
13. The fog output control switch allows you to freely regulate the fog output from a tiny wisp of fog up to a staggering 300 mL/h.
14. Once the water level falls below the minimum level, the water level sensor automatically shuts off the Humidifier and the LED indicator will turn RED. Simply open the Humidifier’s water reservoir lid again and top up the water.

The Exo Terra® Ultrasonic Humidifying Fog Generator should be set according to the needs of your reptile, amphibian, invertebrate or plant species. Thoroughly research the preferred humidity range for your specific reptile, amphibian, invertebrate or plant species, so you can create the correct humidity gradients inside the terrarium to allow them to maintain their optimal moisture levels.

Keep in mind that relative humidity levels fluctuate over a period of 24 hours, but also during different seasons. Humidity generally increases at night, and decreases during daytime.

Always use a Hygrometer to monitor the humidity inside your terrarium (PT2466 Analog Hygrometer, PT2477 Digital Hygrometer or PT2470 Combometer Digital Thermo-Hygrometer).

Ideal for use in combination with the Exo Terra® Thermostat & Hygrostat (PT2464).

TROUBLESHOOTING

a. Green LED is ON but there’s no fog: the water level in the base is too high. Lower the water level in the base and restart the Humidifier. ALWAYS unplug the Humidifier **BEFORE** removing water from the base.
b. Green LED is ON but very little fog is produced: there might be excessive scale on the surface of the ultrasonic membrane, or there may be excessive impurities in the water. Clean the surface of ultrasonic membrane and replace the water. **ALWAYS** unplug the Humidifier **BEFORE** cleaning the ultrasonic membrane.

CLEANING

To ensure its normal operation, please read the following carefully before use.

ATTENTION: Clean the water tank every three days.
Regularly inspect the unit. Always unplug the unit before cleaning.
If stains are found on the ultrasonic transducer or the inner wall, turn off the power, pour out all the water, and wipe the surfaces with a dry cloth before reuse.
1. Press the drain valve upward from the base to raise it up into the water tank.
2. Meanwhile, clean the sealing components. (See perspective drawing for internal structure)
During routine cleaning, wipe both the surface and edges of the sealing gasket, as well as the step surface around the drain hole.
In areas where water hardness is a concern, the formation of mineral deposits on the Humidifier’s ultrasonic transducer is a common occurrence. When deposits reach a point where they diminish the Humidifier’s performance, follow these steps:
1. Unplug the Humidifier from the wall receptacle before cleaning or maintaining the device.
2. Pour a lukewarm solution of equal parts water and white vinegar into the Humidifier’s base and let it soak for about 10-20 mins.
Never fill the water reservoir or base with water that is above 40°C / 104°F, this will damage the device.
3. Gently scrub with a toothbrush to remove any remaining residue.
4. Rinse the base with clean water, then pat dry with a soft cloth.

GUARANTEE

This product is guaranteed for defective parts and workmanship for a period of 2 years from the date of purchase. This guarantee is valid with proof of purchase only. The guarantee is limited to repair or replacement only and does not cover consequential loss, loss or damage to livestock and personal property or damage to animate or inanimate objects, irrespective of the cause thereof. This guarantee is valid only under normal operating conditions for which the unit is intended. It excludes any damage caused by unreasonable use, negligence, improper installation, tampering, abuse or commercial use. The warranty does not cover wear and tear, breakage of glass or parts which have not been adequately or correctly maintained. **THIS DOES NOT AFFECT YOUR STATUTORY RIGHTS.**

RECYCLING

This item bears the selective sorting symbol for waste electronic and electrical equipment (WEEE). This means that the product must be handled pursuant to European Directive 2012/19/EU in order to be recycled or dismantled to minimize its impact on the environment. For further information please contact your local or regional Authorities. Electronic products not included in the selective sorting process are potentially dangerous for the environment and human health due to the presence of hazardous substances.

SERVICE

If you have any problem or question about the operation of this product, please consult your Exo Terra® specialist retailer in the first instance. Most problems can be resolved in store, but in the unlikely event it cannot, please return the unit with a valid proof of purchase to the retailer for a replacement under the two year warranty. When you call (e-mail or write) our Customer Service Department, please have all relevant information such as model number and/or part numbers available, as well as the nature of the problem:

Customer Service and Authorized Warranty Repair Service: P46

HUMIDIFIER

Instructions d'utilisation

www.exo-terra.com

Merci d'avoir acheté l'humidificateur générateur de brouillard ultrasonore Exo Terra®. Veuillez lire le présent mode d'emploi attentivement avant d'utiliser l'appareil et suivre les instructions fournies pour éviter tout danger et assurer un fonctionnement optimal. Nous vous recommandons de conserver ce mode d'emploi pour consultation ultérieure.

- **Taux d'humidité relative (HR) augmenté jusqu'à 100 %**
- **Effet visuel incroyable**
- **Reproduction de nuages bas et de brouillard dans les terrariums de climat tropical**
- **Production de rosée matinale dans les terrariums de climat désertique**
- **Volume de brouillard réglable**
- **Installation facile**
- **Utilisation sur plusieurs terrariums**
- **Réservoir de grande taille de 4,5 L (1,2 gal)**
- **Arrêt automatique lorsque le niveau d'eau est sous le minimum requis**
- **Remplissage facile de l'eau, même lorsque l'appareil est en marche**
- **Voyant à DEL indiquant le niveau de l'eau**
- **Fonctionnement ultra silencieux**
- **Tuyau durable et flexible de 120 cm (48 po) ainsi que tous les accessoires et raccords nécessaires inclus**
- **Utilisation idéale avec le thermostat et hygrostat Exo Terra**

Contenu :
1 x tuyau en silicone flexible de 120 cm (48 po)
1 x raccord en Y
11 x raccord en PVC
5 x raccord coudé en PVC
1 x raccord coudé en PVC, grand, 20 cm (8 po)
3 x tuyau en PVC, petit, 9 cm (3,5 po)
2 x support de montage avec ventouses

INSTRUCTIONS D'UTILISATION

- **Dimensions de l'humidificateur :** L. 17 x P. 17 x H. 37 cm (7 x 7 x 14,5 po)
- **Capacité du réservoir :** 4,5 L (1,2 gal US)
- **Volume maximal de brouillard :** 300 ml/h
- **Watts :** 28 W
- **EU :** CE 230 V 50 Hz

Lire complètement le mode d'emploi avant l'installation et l'utilisation
INSTRUCTIONS CONCERNANT LES RISQUES D'INCENDIE, DE CHOC ÉLECTRIQUE ET DE BLESSURES À DES PERSONNES

MESURES DE SÉCURITÉ IMPORTANTES

AVERTISSEMENT :
Pour éviter toute blessure, il faut observer des précautions élémentaires de sécurité, notamment celles qui suivent :
LIRE ET RESPECTER TOUTES LES MESURES DE SÉCURITÉ et tous et tous les avis importants indiqués sur l'appareil avant de l'utiliser. Le non-respect des instructions peut entraîner des blessures aux personnes ou des dommages à l'appareil.
A. Noter que des taux d'humidité élevés encouragent la croissance d'organismes biologiques dans l'environnement.
B. Ne pas laisser la zone autour de l'humidificateur devenir humide ou mouillée. En présence d'humidité, baisser le débit de l'humidificateur. S'il est impossible de baisser le débit de l'humidificateur, utiliser ce dernier par intermittence. Ne pas laisser les matériaux absorbants, tels que les tapis, les rideaux, les tentures ou les nappes, devenir humides.
C. Débrancher l'appareil pour le remplir et le nettoyer.
D. Ne jamais laisser d'eau dans le réservoir lorsque l'appareil n'est pas utilisé.
E. Vider et nettoyer l'humidificateur avant de le ranger. Nettoyer l'humidificateur avant la prochaine utilisation.
DANGER - Pour éviter tout risque de choc électrique, faire preuve de la plus grande prudence puisque de l'eau est utilisée avec l'équipement. Dans chacune des situations suivantes, ne pas essayer de réparer l'appareil soi-même; le retourner plutôt à un service de réparations autorisé s'il est encore sous garantie ou le jeter :
1. La tension d'alimentation doit correspondre à celle indiquée sur l'étiquette de l'appareil. Si la tension d'alimentation diffère de celle mentionnée sur la plaque signalétique, ne pas utiliser le produit!
2. Ne pas utiliser un appareil dont la fiche ou le cordon sont endommagés, qui ne fonctionne pas bien ou qui est tombé ou qui a été endommagé de quelque manière que ce soit. Si le cordon d'alimentation est endommagé, retourner l'appareil au fabricant, à l'agent affilié de ce dernier ou à un service de réparations autorisé afin de faire réparer le cordon sans danger.
3. Pour éviter toute possibilité que la fiche de l'appareil soit mouillée, placer l'appareil à côté d'une prise de courant murale afin d'empêcher l'eau de s'écouler dans la prise. Une « boucle d'égouttement » doit être formée. La « boucle d'égouttement » est la partie courbée du cordon se trouvant sous la prise de courant ou le raccord, si une rallonge est utilisée, afin d'éviter que l'eau s'écoule le long du cordon et entre en contact avec la prise de courant ou le bloc d'alimentation. Si la fiche ou la prise de courant est mouillée, **NE PAS** débrancher l'appareil. Mettre d'abord hors circuit le fusible ou le disjoncteur qui fournit l'électricité à l'appareil, puis le débrancher. Vérifier ensuite qu'il n'y a pas d'eau dans la prise.
4. **ATTENTION** – Toujours débrancher l'appareil de l'alimentation électrique avant d'insérer ou de retirer des pièces et pendant l'installation, l'entretien ou la manipulation de l'équipement. Ne jamais tirer sur le cordon d'alimentation pour débrancher l'adaptateur de courant de la prise. Prendre plutôt l'adaptateur de courant entre les doigts, puis le tirer pour le débrancher. Toujours débrancher l'appareil d'une prise de courant quand il n'est pas utilisé. Ne jamais soulever l'appareil par le cordon d'alimentation.

5. Cet appareil peut être utilisé par des enfants de 8 ans et plus ainsi que par des personnes aux capacités physiques, sensorielles ou mentales réduites, ou qui manquent d'expérience et de connaissances, si elles sont sous la surveillance d'une personne responsable de leur sécurité ou qu'elles ont reçu les directives nécessaires à l'utilisation de cet équipement. Toujours surveiller les enfants pour les empêcher de jouer avec l'appareil. Le nettoyage et l'entretien ne doivent pas être effectués par les enfants sans surveillance.
6. Ne pas se servir de l'appareil pour un usage autre que celui prévu. L'emploi d'accessoires ni recommandés ni vendus par le fabricant de l'appareil peut être source de situations dangereuses.
7. Ne pas installer ni ranger l'appareil où il risque d'être exposé à des températures sous le point de congélation. Ne pas exposer l'appareil à la lumière directe du soleil.
8. S'assurer que l'appareil est placé sur une surface plane et de niveau. L'examiner régulièrement. Ne pas laisser l'appareil sans surveillance pendant des périodes prolongées.
9. Si une rallonge électrique est nécessaire, s'assurer que la connexion est étanche et à l'abri de la poussière. Vérifier qu'elle est d'un calibre suffisant. Un cordon électrique de moins d'ampères ou de watts que l'appareil peut surchauffer. Des précautions devraient être prises afin d'éviter qu'on tire la rallonge ou qu'on trébuche sur celle-ci. Tout travail électrique doit être effectué par un électricien qualifié.
10. Pour **USAGE DOMESTIQUE ET À L'INTÉRIEUR SEULEMENT.** Ne **PAS** s'en servir pour un usage commercial.
11. **DANGER** - Remplir seulement le réservoir d'eau, NE PAS verser d'eau dans le bec de sortie de l'humidificateur!
12. Ne jamais remplir le réservoir d'eau avec de l'eau d'une température de plus de 40°C (104°F), car cela pourrait endommager l'appareil.
13. **ATTENTION** - Afin de prévenir la corrosion ou la détérioration de matériaux pouvant causer un choc électrique, utiliser seulement de l'eau douce avec cet appareil.
14. **ATTENTION** - Ne pas ajouter de produits chimiques ni de composés médicinaux à l'eau utilisée dans cet appareil.
15. **IMPORTANT** : Pour prolonger la durée de vie de l'appareil, le remplir d'eau déminéralisée par osmose inverse.
16. Ce guide peut également être téléchargé de notre site Web.

CONSERVER CES INSTRUCTIONS POUR CONSULTATION ULTÉRIEURE.
Seule l'observation rigoureuse des présentes directives concernant l'installation, l'électricité et l'entretien assurera un emploi sûr et efficace de l'appareil.

INSTALLATION ET INSTRUCTIONS D'UTILISATION (p. 2 > 9)

ATTENTION : AVANT LA PREMIÈRE UTILISATION, retirer soigneusement le ruban jaune et le bloc de mousse protecteur de la vanne à flotteur. Ces pièces temporaires protègent la vanne à flotteur durant le transport et limitent son mouvement. Elles doivent être retirées pour assurer une régulation adéquate du niveau d'eau et empêcher les débordements.
1. a. Placer l'humidificateur sur une surface plane et de niveau, à côté du terrarium ou dans le meuble sous le terrarium.
b. Retirer le réservoir d'eau de la base de l'humidificateur. Retirer soigneusement le ruban jaune et le bloc de mousse de la vanne à flotteur, assurant ainsi que cette dernière peut bouger librement. Une fois terminé, replacer le réservoir sur la base.

2. Déterminer la longueur de tuyau et les accessoires requis (raccords coudés, tuyaux, raccords) pour que le brouillard humidifiant se rende dans le terrarium.
3. Pour diviser le débit sortant de brouillard humidifiant et que ce dernier entre dans le terrarium de deux côtés différents (pour les terrariums plus grands), ou pour diviser le brouillard dans deux terrariums adjacents, utiliser le raccord en Y.
4. Une fois les tuyaux et les raccords assemblés, brancher la structure à l'embout du débit sortant de brouillard situé sur le dessus de l'humidificateur. Vérifier que les tuyaux ne sont pas entortillés, ce qui empêcherait le brouillard humidifiant de sortir.
5. Fixer le tuyau au terrarium à l'aide des supports de montage avec ventouses qui sont inclus. Vérifier que le verre est propre et exempt de saleté ou de dépôts, avant d'installer les supports de montage.
6. Placer le tuyau de débit sortant sur le dessus du couvercle grillagé du terrarium, dans la position souhaitée. Vérifier que le tuyau de débit sortant soit placé à environ 2,5 cm (1 po) au-dessus du panneau grillagé. Si le tuyau de débit sortant repose sur le couvercle grillagé, l'accumulation d'humidité empêchera le brouillard de sortir.
7. Ouvrir soigneusement le couvercle du réservoir d'eau de l'humidificateur situé sur le dessus de l'appareil et remplir le réservoir d'un maximum de 4,5 L (1,2 gal) d'eau distillée ou déminéralisée. Refermer le couvercle avec soin. **IMPORTANT** : Pour prolonger la durée de vie de l'appareil, le remplir d'eau déminéralisée par osmose inverse.
8. **DANGER - NE PAS** verser d'eau dans le bec de sortie de l'humidificateur!
9. Ne jamais remplir le réservoir d'eau avec de l'eau d'une température de plus de 40°C (104°F), car cela pourrait endommager l'appareil.
10. Brancher l'appareil à la prise murale et tourner le bouton de réglage dans le sens horaire pour mettre l'appareil en marche et ajuster le volume de brouillard.
11. Le voyant à DEL est VERT si la quantité d'eau est suffisante dans le réservoir, et il devient ROUGE si le niveau d'eau dans le réservoir est sous le minimum requis.
12. Si le voyant à DEL est ROUGE, ajouter de l'eau au réservoir.
13. Le bouton de commande permet de régler librement l'intensité du brouillard, d'un mince filet de brouillard à un brouillard intense de 300 ml/h.
14. Lorsque le niveau d'eau est inférieur au niveau minimum requis, le capteur de niveau d'eau met automatiquement l'humidificateur hors fonction et le voyant à DEL devient ROUGE. Ouvrir simplement le couvercle du réservoir d'eau de l'humidificateur et le remplir.

L'humidificateur générateur de brouillard ultrasonore Exo Terra doit être réglé en fonction des besoins des espèces gardées. Il importe donc de faire des recherches précises sur les espèces de reptiles, d'amphibiens, d'invertébrés et de plantes gardées afin de connaître leur taux d'humidité optimal pour offrir les gradients de taux d'humidité adéquats pour permettre aux espèces dans le terrarium de maintenir une hydratation optimale.

Il faut noter que le taux d'humidité relative varie sur une période de 24 heures, mais aussi selon les différentes saisons. Généralement, l'humidité augmente pendant la nuit et descend pendant la journée.

Toujours utiliser un hygromètre pour vérifier le taux d'humidité dans le terrarium (L'hygromètre analogique – PT2466, l'hygromètre

numérique – PT2477 ou le thermohygromètre numérique – PT2470).

Utilisation idéale avec le thermostat et l'hygrostat Exo TerraMD (PT2464).

DÉPANNAGE

a. Le voyant à DEL est vert, mais il n'y a aucun brouillard : le niveau d'eau du réservoir est trop haut. Abaisser le niveau d'eau du réservoir et redémarrer l'humidificateur. **TOUJOURS** débrancher l'humidificateur AVANT d'enlever de l'eau du réservoir.
b. Le voyant à DEL est vert, mais l'appareil produit très peu de brouillard : il y a peut-être trop de dépôts calcaires sur la membrane ultrasonore, ou il y a possiblement trop d'impuretés dans l'eau. Nettoyer la membrane ultrasonore et remplacer l'eau. **TOUJOURS** débrancher l'humidificateur **AVANT** de nettoyer la membrane ultrasonore.

ENTRETIEN

Pour garantir son bon fonctionnement, veuillez lire attentivement les informations suivantes avant utilisation.
ATTENTION : Nettoyer le réservoir d'eau tous les trois jours. Inspecter régulièrement l'appareil. Toujours débrancher l'appareil avant de le nettoyer.
Si des taches sont présentes sur le transducteur ultrasonique ou la paroi interne, éteindre l'appareil, vider l'eau en entier, et essuyer les surfaces avec un linge sec avant l'utilisation.
1. Appuyer sur la soupape de drainage vers le haut à partir de la base pour la soulever dans le réservoir d'eau.
2. Entre-temps, nettoyer les composants d'étanchéité. (Voir l'illustration pour la structure interne)
Lors du nettoyage de routine, essuyer la surface et les rebords du joint d'étanchéité, ainsi que la surface du gradin autour du trou de drainage.
La formation de dépôts minéraux sur la membrane ultrasonore de l'humidificateur est normale aux endroits où l'eau est particulièrement dure. Si le rendement de l'appareil en souffre, suivre les étapes suivantes :
1. Débrancher l'humidificateur de la prise murale avant d'en faire l'entretien.
2. Verser une solution composée à parts égales d'eau tiède et de vinaigre blanc dans le réservoir de l'humidificateur et laisser tremper pendant 10 à 20 minutes. Ne jamais remplir le réservoir d'eau avec de l'eau d'une température de plus de 40°C (104°F), car cela pourrait endommager l'appareil.
3. Frotter doucement tout résidu restant à l'aide d'une brosse à dents.
4. Rincer le réservoir avec de l'eau propre, puis le sécher à l'aide d'un chiffon doux.

GARANTIE

Ce produit est garanti contre tout défaut de matériaux et de fabrication pour une période de deux (2) ans à partir de la date d'achat. La garantie est valide uniquement avec une preuve d'achat. La garantie se limite à la réparation ou au remplacement seulement et ne s'applique ni aux pertes ni aux dommages directs ou indirects occasionnés aux objets animés ou inanimés, peu importe la cause. Cette garantie est valide seulement dans des conditions normales de fonctionnement pour lesquelles l'appareil a été conçu. Cette garantie exclut tout dommage causé par un usage excessif, une installation incorrecte, la négligence, la modification, l'abus ou l'usage commercial de l'appareil. La garantie ne couvre pas l'usure normale, le bris de verre ou les pièces n'ayant pas été entretenues adéquatement ou correctement. **CETTE GARANTIE NE PORTE PAS ATTEINTE À VOS DROITS PRÉVUS PAR LA LOI.**

RECYCLAGE

Ce produit porte le symbole de la collecte sélective des déchets d'équipements électriques et électroniques (WEEE). On doit donc éliminer ce produit conformément à la directive européenne 2012/19/EU afin de le recycler ou de le désassembler et ainsi minimiser les répercussions sur l'environnement. Pour plus d'information, communiquez avec les autorités locales ou régionales. Les produits électroniques non compris dans le processus de collecte sélective sont potentiellement dangereux pour l'environnement et la santé humaine en raison de la présence de substances dangereuses.

SERVICE

Si vous avez des problèmes ou des questions par rapport à l'utilisation de l'appareil, veuillez communiquer avec nous avant de le retourner au détaillant, car la plupart des problèmes se règlent rapidement par un appel téléphonique. Si le problème ne peut malheureusement être résolu en magasin, veuillez retourner l'article accompagné de la preuve d'achat à votre détaillant afin de remplacer le produit, dans le délai de deux (2) ans prévu dans la garantie. Lorsque vous communiquez avec nous, veuillez avoir en main ou indiquer dans votre message tous les renseignements pertinents, tels que le numéro de modèle ou le numéro des pièces, ainsi que des précisions sur le problème.

Service à la clientèle et Service de réparations autorisé : P46

HUMIDIFIER
Gebrauchs-
anleitung

www.exo-terra.com

Vielen Dank für den Kauf des Exo Terra® Humidifier, den luftbefeuchtenden Ultraschall-Nebelgenerator. Diese Gebrauchsanleitung ist vor Inbetriebnahme sorgfältig durchzulesen. Eine Verwendung des Exo Terra® Humidifier unter Befolgung der vorliegenden Anleitung gewährleistet das höchste Maß an Sicherheit und Leistung. Es ist empfehlenswert, diese Anleitung aufzubewahren.

- **Erhöht die relative Luftfeuchtigkeit auf bis zu 100%**
- **Großartiger optischer Effekt**
- **Simuliert niedrig hängende Wolken und Nebel in tropischen Terrarien**
- **Erzeugt Morgentau in Wüstenterrarien**
- **Anpassbare Stärke der Nebelerzeugung**
- **Einfach zu installieren**
- **Für den Gebrauch über mehreren Terrarien geeignet**
- **Großes 4,5-Liter-Reservoir**
- **Schaltet sich automatisch aus, wenn der Wasservorrat unter das Minimum fällt**
- **Das Wasser kann auch während des Betriebes wieder aufgefüllt werden**
- **LED-Wasserstandsanzeige**
- **Flüsterleiser Betrieb**
- **Enthält alle notwendigen Verbindungsteile und einen 120 cm langen widerstandsfähigen, flexiblen Schlauch**
- **Ideal für den Gebrauch mit dem Exo Terra® Thermostat & Hygrostat**

Enthalten:
1 x flexibler Silikon-Schlauch (120 cm)
1 x Y-Verbinder
11 x PVC-Verbinder
5 x gebogene PVC-Rohre
1 x langes gebogenes PVC-Rohr (20 cm)
3 x kurze PVC-Rohre (9 cm)
2 x Saugnäpfe mit Halterungsklammer

GEBRAUCHSANLEITUNG

- **Größe des Luftbefeuchters:** 17 cm B x 17 cm T x 37 cm H
- **Reservoirkapazität:** 4,5 l
- **Max. Nebelerzeugung:** 300 ml/Std.
- **Leistung: 28 W**
- **EU:** CE 230V 50Hz

Lesen Sie die Bedienungsanleitung gründlich, bevor Sie die Einheit installieren und in Betrieb nehmen.
HINWEISE ZU GEFAHREN DURCH BRÄNDE, ELEKTRISCHE SCHOCKS ODER VERLETZUNGEN.

WICHTIGE SICHERHEITSHINWEISE

WARNUNG:
Zum Schutz vor Verletzungen sind beim Umgang mit dem Exo Terra® Humidifier die folgenden grundlegenden Sicherheitshinweise zu beachten:
LESEN UND BEFOLGEN SIE ALLE SICHERHEITSHINWEISE sowie alle wichtigen Hinweise auf dem Gerät vor Gebrauch. Eine Nichteinhaltung kann Geräteschäden nach sich ziehen oder zu Verletzungen führen.
A. Beachten Sie, dass eine hohe Luftfeuchtigkeit das Wachstum von biologischen Organismen in der Umgebung begünstigen kann.
B. Lassen Sie den Bereich um den Luftbefeuchter nicht feucht oder nass werden. Wenn Feuchtigkeit auftritt, reduzieren Sie die Leistung des Luftbefeuchters. Wenn die Leistung des Luftbefeuchters nicht reduziert werden kann, verwenden Sie den Luftbefeuchter nur zeitweise. Lassen Sie keine saugfähigen Materialien wie Teppiche, Vorhänge, Gardinen oder Tischdecken feucht werden.
C. Ziehen Sie während des Befüllens und Reinigens den Netzstecker des Geräts.
D. Lassen Sie niemals Wasser im Behälter, wenn das Gerät nicht in Gebrauch ist.
E. Leeren und reinigen Sie den Luftbefeuchter vor der Lagerung. Reinigen Sie den Luftbefeuchter vor dem nächsten Gebrauch.
GEFAHR – Zur Vermeidung eines möglichen elektrischen Schlags sollten Sie besonders vorsichtig sein, weil bei der Benutzung dieses Gerätes Wasser verwendet wird/werden kann. In den folgenden Situationen sollten Sie nicht versuchen, das Gerät selbst zu reparieren, sondern es an einen autorisierten Kundendienst zur Reparatur geben oder das Gerät entsorgen.
1. Die Stromversorgungsspannung muss mit der Nennspannung des Produkts übereinstimmen. Wenn die Versorgungsspannung nicht mit der auf dem Typenschild angegebenen Spannung übereinstimmt, verwenden Sie das Produkt bitte nicht!
2. Kein Gerät mit beschädigtem Netzkabel oder beschädigtem Stecker benutzen oder wenn es nicht richtig funktioniert, heruntergefallen ist oder anderweitig beschädigt wurde. Wenn das Netzkabel beschädigt ist, muss es vom Hersteller, seinem Kundendienst oder einer ähnlich qualifizierten Person ersetzt werden, um Gefahren zu vermeiden.
3. Um die Möglichkeit zu vermeiden, dass der Gerätestecker oder die Steckdose nass werden, sollte das Gerät neben einer Wandsteckdose so aufgestellt werden, dass kein Wasser auf Steckdose oder Stecker tropfen kann. Eine „Tropfschleife“ sollte zur Steckdose hin gebildet werden. Die „Tropfschleife“ ist der Teil des Netzkabels, der unterhalb der Steckdose oder des Anschlusses bei Verwendung eines Verlängerungskabels liegt. Damit wird verhindert, dass Wasser das Kabel entlangwandert und mit der Steckdose in Berührung kommt. Wenn der Stecker oder die Steckdose nass werden, ziehen Sie NICHT den Stecker. Sicherung oder Stromkreisunterbrecher für das Gerät ausschalten. Erst danach das Netzkabel herausziehen und die Steckdose auf Wasser überprüfen.
4. **VORSICHT** – Grundsätzlich alle Geräte im Terrarium vom Stromnetz trennen, bevor Teile ein- bzw. abgebaut oder Geräte installiert bzw. gewartet werden. Nie am Netzkabel ziehen, um

den Stecker aus der Steckdose zu ziehen. Immer am Stecker anfassen und ziehen. Geräte, die nicht benutzt werden, immer vom Stromnetz trennen. Das Gerät niemals am Netzkabel anfassen, um es hochzuheben.
5. Dieses Gerät kann von Kindern ab einem Alter von acht (8) Jahren und von Personen mit eingeschränkten physischen, sensorischen oder geistigen Fähigkeiten oder einem Mangel an Erfahrung und/oder Wissen verwendet werden, wenn sie beaufsichtigt werden oder bezüglich des sicheren Gebrauchs des Geräts unterwiesen wurden und die daraus resultierenden Gefahren verstanden haben. Kinder dürfen nicht mit dem Gerät spielen. Reinigung und Benutzerwartung dürfen nicht durch Kinder ohne Beaufsichtigung durchgeführt werden.
6. Benutzen Sie dieses Gerät nur für den vorgesehenen Verwendungszweck. Die Verwendung von Anbauteilen, die nicht vom Gerätehersteller empfohlen oder verkauft werden, kann zu einem unsicheren Betriebszustand führen.
7. Installieren oder lagern Sie das Gerät nicht dort, wo es der Witterung oder Temperaturen unter dem Gefrierpunkt ausgesetzt ist. Setzen Sie das Gerät keiner direkten Sonneneinstrahlung aus.
8. Achten Sie darauf, dass das Gerät auf einer waagerechte, ebenen Fläche positioniert wird. Kontrollieren Sie das Produkt regelmäßig. Lassen Sie das Produkt nicht über längere Zeiträume unbeobachtet.
9. Wenn ein Verlängerungskabel benötigt wird, achten Sie darauf, dass die Verbindung wasserdicht und staubsicher ist. Es muss ein Kabel geeigneter Leistung benutzt werden. Ein Verlängerungskabel mit weniger Ampere oder Watt als das Gerät kann sich überhitzen. Achten Sie darauf, das Verlängerungskabel so zu verlegen, dass man nicht darüber stolpert oder es herauszieht.
10. Ausschließlich für den **GEBRAUCH IM HAUSHALT IN GESCHLOSSENEN RÄUMEN** und **NICHT** für kommerzielle Zwecke bestimmt.
11. **WARNUNG**: Füllen Sie das Wasser nur in das Wasserreservoir; gießen Sie KEIN Wasser in die Nebelausströmeröffnung!
12. Befüllen Sie das Wasserreservoir oder die Basis niemals mit Wasser über 40°C, da dies das Gerät beschädigen würde.
13. **VORSICHT** – Zur Vermeidung von Korrosion oder Materialverschlechterung, die zu einem elektrischen Schlag führen könnten, nur mit Süßwasser verwenden.
14. **VORSICHT:** Fügen Sie dem in diesem Gerät verwendeten Wasser keine Chemikalien oder medizinischen Substanzen hinzu.
15. **WICHTIG:** Die Verwendung von entmineralisiertem (Umkehrosmose-)Wasser oder gereinigtem Wasser verlängert die Lebensdauer des Luftbefeuchters.
16. Diese Anleitung kann auch von unserer Unternehmenswebsite heruntergeladen werden.

BEWAHREN SIE DIESE ANLEITUNG AUF
Zur sicheren und effizienten Nutzung dieses Gerätes wird empfohlen, diese Anleitung für Installation, Wartung und Elektrik gründlich zu lesen und zu befolgen.

INSTALLATIONS- & GEBRAUCHSANLEITUNGEN (p. 2 > 9)

VORSICHT: Entfernen Sie vor dem ersten Gebrauch vorsichtig das gelbe Klebeband und den Schutzschaumblock vom Schwimmerventil. Diese temporären Teile sichern das Schwimmerventil während des Transports und schränken seine Bewegung ein. Sie müssen entfernt werden, um eine korrekte Wasserstandsregulierung zu gewährleisten und ein Überlaufen zu verhindern.
1. a. Platzieren Sie den Luftbefeuchter auf einer waagerechten, ebenen Fläche neben Ihrem Terrarium oder im Terrarienschrank unter Ihrem Terrarium.
b. Nehmen Sie den Wasserbehälter vom Sockel des Luftbefeuchters ab. Entfernen Sie vorsichtig das gelbe Klebeband und den Schutzschaumblock vom Schwimmerventil, um sicherzustellen, dass sich das Ventil frei bewegen kann. Setzen Sie den Behälter anschließend wieder auf den Sockel.
2. Bestimmen Sie die notwendige Länge des Schlauches und welche Rohre, gebogenen Rohre und Verbinder Sie benötigen, um den luftbefeuchtenden Nebel in Ihr Terrarium zu leiten.
3. Um den Ausstoß des luftbefeuchtenden Nebels aufzuteilen, damit der Nebel von 2 verschiedenen Seiten in das Terrarium gelangt (für größere Terrarein) oder damit der Nebel in 2 nebeneinanderstehende Terrarien gelangt, können Sie den Y-Verbinder verwenden.
4. Wenn Sie die verschiedenen Teile zusammengebaut haben, verbinden Sie sie mit der Nebelausströmeröffnung oben am Luftbefeuchter. Achten Sie darauf, dass sich keine Knicke im Schlauch befinden, da diese den Nebelstrom behindern würden.
5. Befestigen Sie den Schlauch mit den Saugnäpfen an dem Terrarium. Achten Sie darauf, dass die Glasflächen sauber und frei von Verschmutzungen oder Ablagerungen sind, bevor Sie die Saugnäpfe anbringen.
6. Positionieren Sie den Auslassschlauch an der gewünschten Stelle über der Netzgitterabdeckung des Terrariums. Achten Sie darauf, dass der Auslassschlauch ca. 2,5 cm über der Netzgitterabdeckung montiert ist. Sollte der Auslassschlauch direkt auf der Abdeckung aufliegen, blockiert der Feuchtigkeitsaufbau den Ausstoß.
7. Öffnen Sie vorsichtig die Abdeckung des Wasserreservoirs des Luftbefeuchters oben an dem Gerät und befüllen Sie das Reservoir mit maximal 4,5 l entmineralisiertem/destilliertem Wasser. Schließen Sie die Abdeckung vorsichtig wieder. **WICHTIG:** Die Verwendung von entmineralisiertem (Umkehrosmose-)Wasser oder gereinigtem Wasser verlängert die Lebensdauer des Luftbefeuchters.
8. **VORSICHT:** Füllen Sie KEIN Wasser in die Nebelausströmeröffnung!
9. Befüllen Sie das Wasserreservoir oder die Basis niemals mit Wasser über 40°C, da dies das Gerät beschädigen würde.
10. Verbinden Sie den Stecker mit der Steckdose und drehen Sie den Power-/Nebelausstoßsteuerungsknopf im Uhrzeigersinn, um das Gerät in Betrieb zu nehmen.
11. Eine GRÜNE LED-Anzeige leuchtet, wenn sich ausreichend Wasser in dem Reservoir befindet; eine ROTE LED-Anzeige leuchtet, wenn der Wasserpegel im Reservoir zu gering ist.
12. Wenn die ROTE LED-Anzeige leuchtet, füllen Sie das Wasserreservoir bitte mit Wasser auf.
13. Mit dem Nebelausstoßsteuerungsknopf können Sie den Nebelausstoß von einer winzigen Nebelwolke bis zu erstaunlichen 300 ml/Std. frei regulieren.
14. Wenn der Wasserpegel unter das Minimum sinkt, schaltet der Wasserpegelsensor den Luftbefeuchter automatisch aus und die LED-Anzeige leuchtet ROT. Öffnen Sie einfach die Abdeckung des Wasserreservoirs und füllen Sie erneut Wasser nach.

Der Exo Terra® Humidifier sollte entsprechend den Bedürfnissen Ihrer Reptilien-, Amphibien-, Wirbellosen- oder Pflanzenarten eingestellt werden. Recherchieren Sie die bevorzugten Feuchtigkeitsbedingungen für Ihre spezifische Reptilien-, Amphibien-, Wirbellosen- oder Pflanzenart genau, so dass Sie das richtige Feuchtigkeitsgefälle in Ihrem Terrarium schaffen können,

damit Ihre Reptilien-, Amphibien-, Wirbellosen- oder Pflanzenarten ihr optimales Feuchtigkeitsniveau beibehalten können.

Denken Sie daran, dass die relative Luftfeuchtigkeit über einen Zeitraum von 24 Stunden und auch während der verschiedenen Jahreszeiten schwankt. Die Luftfeuchtigkeit steigt in der Regel nachts an und nimmt tagsüber ab.

Verwenden Sie immer ein Hygrometer, um die Luftfeuchtigkeit in Ihrem Terrarium zu beobachten (PT2466 analoges Hygrometer, PT2477 digitales Hygrometer oder PT2470 Combometer – digitales Thermo-Hygrometer).

Ideal für den Gebrauch mit dem Exo Terra® Thermostat & Hygrostat (PT2464).

PROBLEMBEHEBUNG

a. Die grüne LED-Anzeige leuchtet, aber es wird kein Nebel erzeugt: Der Wasserpegel im Reservoir ist zu hoch. Senken Sie den Wasserpegel und nehmen Sie den Luftbefeuchter wieder in Betrieb. Trennen Sie den Luftbefeuchter IMMER vom Stromnetz, BEVOR Sie Wasser aus dem Reservoir entfernen.
b. Die grüne LED-Anzeige leuchtet, aber es wird nur wenig Nebel erzeugt: Möglicherweise befinden sich auf der Oberfläche der Ultraschallmembran übermäßig viele Ablagerungen oder das Wasser ist stark verunreinigt. Reinigen Sie die Oberfläche der Ultraschallmembran und wechseln Sie das Wasser aus. Trennen Sie den Luftbefeuchter IMMER vom Stromnetz, BEVOR Sie die Ultraschallmembran reinigen.

REINIGUNG

Um einen ordnungsgemäßen Betrieb zu gewährleisten, lesen Sie bitte vor der Verwendung die folgenden Hinweise sorgfältig durch.
ACHTUNG: Reinigen Sie den Wassertank alle drei Tage.
Überprüfen Sie das Gerät regelmäßig. Ziehen Sie vor der Reinigung immer den Netzstecker.
Wenn Sie Flecken auf dem Ultraschallwandler oder der Innenwand feststellen, schalten Sie das Gerät aus, gießen Sie das gesamte Wasser aus und wischen Sie die Oberflächen mit einem trockenen Tuch ab, bevor Sie das Gerät wieder verwenden.
1. Drücken Sie das Ablassventil von unten nach oben, um es in den Wassertank anzuheben.
2. Reinigen Sie währenddessen die Dichtungskomponenten. (Siehe perspektivische Zeichnung für den inneren Aufbau)
Wischen Sie bei der routinemäßigen Reinigung sowohl die Oberfläche und die Kanten der Dichtung als auch die Stufe um die Ablauföffnung herum ab.
In Gebieten, in denen die Wasserhärte ein Problem darstellt, bilden sich häufig Mineralablagerungen auf der Ultraschallmembran des Luftbefeuchters. Wenn die Ablagerungen einen Punkt erreichen, an dem sie die Leistung des Luftbefeuchters beeinträchtigen, befolgen Sie die folgenden Schritte:
1. Trennen Sie den Luftbefeuchter von der Stromversorgung, bevor Sie das Gerät reinigen oder warten.
2. Gießen Sie eine lauwarme Lösung aus gleichen Teilen Wasser und weißem Essig in die Basis des Luftbefeuchters und lassen Sie sie 10–20 Minuten einwirken. Befüllen Sie das Wasserreservoir oder die Basis niemals mit Wasser über 40°C, da dies das Gerät beschädigen würde.
3. Entfernen Sie verbliebene Ablagerungen vorsichtig mit einer Zahnbürste.
4. Spülen Sie die Basis mit sauberem Wasser ab und tupfen Sie sie dann mit einem weichen Tuch trocken.

GEWÄHRLEISTUNG

Dieses Produkt hat eine Gewährleistung auf fehlerhafte Teile und Verarbeitung für einen Zeitraum von 2 Jahren ab Kaufdatum. Diese Gewährleistung gilt nur mit dem Kaufnachweis. Die Gewährleistung beschränkt sich auf die Reparatur oder den Austausch und umfasst keine Folgeschäden, Verluste oder Schäden an Tieren und persönlichem Eigentum unabhängig von deren Ursache. Diese Gewährleistung gilt nur unter normalen Betriebsbedingungen, für die das Produkt bestimmt ist. Ausgeschlossen sind Schäden, die durch unangemessene Verwendung, Fahrlässigkeit, unsachgemäße Installation, Manipulation, Missbrauch oder kommerzielle Nutzung verursacht wurden. Die Gewährleistung erstreckt sich nicht auf den Verschleiß, Glasbruch oder auf Teile, die nicht ordnungsgemäß gewartet wurden. **DIES HAT KEINEN EINFLUSS AUF IHRE GESETZLICHEN RECHTE.**

RECYCLING

Dieses Produkt trägt die WEEE-Kennzeichnung für die getrennte Entsorgung von Elektro- und Elektronikaltgeräten und muss daher gemäß der Europäischen Richtlinie 2012/19/EU so entsorgt werden, dass es dem Recycling oder einer anderen umweltschonenden Form der Verwertung zugeführt wird. Wenden Sie sich für weitere Informationen an die zuständigen Behörden. Elektronik-Geräte, die nicht der Abfalltrennung unterzogen werden, stellen eine potentielle Gefahr für unsere Umwelt und die menschliche Gesundheit dar, da sie gefährliche Stoffe enthalten.

KUNDENDIENST

Sollten Sie im Hinblick auf den Gebrauch des Produktes Probleme oder Fragen haben, wenden Sie sich bitte zuerst an Ihren Exo Terra® Fachhändler. Häufig können Probleme und Fragen vom Fachhändler geklärt werden; falls dies jedoch einmal nicht der Fall sein sollte, geben Sie das Gerät mit dem Kaufbeleg im Rahmen der Gewährleistung an den Vertreiber in Ihrem Land zurück. Wenn Sie unseren Kundendienst kontaktieren (telefonisch oder schriftlich), halten Sie bitte alle relevanten Informationen, z.B. Modell-Nummer und/oder Teile-Nummer sowie Angaben zum Problem, bereit: **P46**

HUMIDIFIER
Manual de Instrucciones

www.exo-terra.com

Gracias por comprar el Humidificador Exo Terra® - Generador ultrasónico de niebla humidificadora. Lee este manual de funcionamiento detenidamente antes de usar el producto y úsalo de acuerdo con las instrucciones proporcionadas para obtener la máxima seguridad y rendimiento. Recomendamos que tengas este manual a mano para futuras consultas.

- **Aumenta los niveles de humedad del aire hasta 100% HR**
- **Genera un gran efecto visual**
- **Simula nubes bajas y niebla en los terrarios tropicales**
- **Genera el rocío de la mañana en terrarios desérticos**
- **Producción de niebla ajustable**
- **Fácil de instalar**
- **Apto para usar en múltiples terrarios**
- **Gran depósito de 4,5 litros (1,2 galones)**
- **Se apaga automáticamente cuando el nivel del agua cae por debajo del mínimo**
- **Fácil de rellenar con agua incluso mientras está en funcionamiento**
- **LED indicador de nivel de agua**
- **Funcionamiento silencioso**
- **Incluye todos los accesorios necesarios y una manguera flexible y duradera de 120 cm**
- **Ideal para usar con el Termostato / Higrostato**

Incluye:

1 x Manguera de silicona flexible de 120cm
1 x Conector en Y
11 x Conectores de PVC
5 x Codos de PVC
1 x Codos largos de tubos PVC (20cm)
3 x Tubos cortos de PVC (9cm)
2 x Ventosas con soportes

INSTRUCCIONES DE FUNCIONAMIENTO

- **Dimensiones del humidificador:** 17cm An x 17cm P x 37cm Al
- **Capacidad del depósito:** 4,5 L
- **Máx. Producción de Niebla:** 300 mL/h
- **Potencia:** 28W
- **EU:** CE 230V 50Hz

Lee las instrucciones detenidamente antes de instalar y usar

INSTRUCCIONES RELATIVAS AL RIESGO DE INCENDIO, DESCARGA ELÉCTRICA O LESIONES A PERSONAS

INSTRUCCIONES DE SEGURIDAD IMPORTANTES

ADVERTENCIA:
Para protegerse contra lesiones, se deben tomar precauciones básicas, que incluyen las siguientes:
LEA Y SIGA TODAS LAS INSTRUCCIONES DE SEGURIDAD y todos los avisos importantes acerca del producto antes de usarlo. De lo contrario, pueden producirse lesiones a personas o daños al producto.
A. Tenga en cuenta que los altos niveles de humedad pueden favorecer el crecimiento de organismos biológicos en el entorno.
B. No permita que el área alrededor del humidificador se humedezca o se moje. Si se produce humedad, reduzca la cantidad de humedad procedente del humidificador. Si no se puede reducir el volumen de salida del humidificador, utilícelo de forma intermitente. No permita que los materiales absorbentes, como alfombras, cortinas, visillos o manteles, se humedezcan.
C. Desenchufe el aparato durante el llenado y la limpieza.
D. Nunca deje agua en el depósito cuando el aparato no esté en uso.
E. Vacíe y limpie el humidificador antes de guardarlo. Limpie el humidificador antes de volver a utilizarlo.
PELIGRO - Para evitar una posible descarga eléctrica, se debe tener especial cuidado ya que se utiliza o puede utilizarse agua en el uso de este producto. Para cada una de las siguientes situaciones, no intentes repararlo tú mismo, devuelve el producto a un centro de servicio autorizado para recibir servicio si aún está en garantía o desecha el producto:
1. El voltaje de la fuente de alimentación debe ser el mismo que el voltaje nominal del producto. Si el voltaje de suministro no coincide con el voltaje mencionado en la etiqueta de clasificación, ¡no utilices el producto!
2. No uses el aparato si tiene el cable eléctrico o adaptador de corriente dañado, o si está funcionando mal o si se ha caído o dañado de alguna manera. Si el cable de alimentación está dañado, debe ser sustituido por el fabricante, su agente de servicio o personas igualmente cualificadas para evitar cualquier peligro.
3. Para evitar la posibilidad de que el enchufe del aparato o el enchufe de la pared se mojen, se debe colocar el cable de modo que quede una curva de goteo. Esta curva de goteo consiste en dejar caer el cable por debajo del enchufe o del conector de la extensión si se usa, de modo que, si el agua gotea a lo largo del cable, el agua no llegue a entrar en contacto con el enchufe. Si el enchufe o el tomacorriente se mojan, NO desenchufes el cable. Desconecta el fusible o el disyuntor que suministra energía al aparato. Luego, desenchufa y examina si hay agua en el tomacorriente.

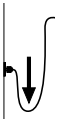

4. **PRECAUCIÓN**- desenchufa o desconecta siempre el aparato del tomacorriente antes de colocar o quitar piezas y mientras se instala, se realiza el mantenimiento o se maneja el aparato. Nunca tirar del cable para desenchufar el aparato, sujeta el enchufe del cuerpo y tira de él para desenchufar. Siempre desenchufa un aparato de una toma de corriente cuando no esté en uso. Nunca levantes este producto por el cable de alimentación.
5. Este aparato puede ser utilizado por niños a partir de 8 años y personas con capacidades físicas, sensoriales o mentales reducidas o falta de experiencia y conocimiento si se les supervisa o se les instruye sobre el uso del aparato de una manera segura y comprenden los peligros involucrados. Los niños no deben jugar con

el aparato. La limpieza y el mantenimiento no deben ser realizados por niños sin supervisión.
6. No utilizar este aparato para otro uso que no sea el previsto. El uso de accesorios no recomendados o no vendidos por el fabricante del aparato puede ser peligroso.
7. No instalar ni guardar el aparato donde quede expuesto a temperaturas bajo cero. No exponer la unidad a la luz solar directa.
8. Asegúrate de colocar el aparato sobre una superficie plana y uniforme. Monitorea el producto regularmente. No dejes el producto desatendido por períodos prolongados de tiempo.
9. Si es necesario un cable de extensión, asegúrate de que la conexión sea hermética y a prueba de polvo. Se debe usar un cable con una clasificación adecuada. Un cable clasificado para menos amperios o vatios que la clasificación del aparato puede sobrecalentarse. Se debe tener cuidado de colocar el cable de manera que no se tropiece ni se tire de él. La conexión debe ser realizada por un instalador eléctrico cualificado.
10. **SOLO PARA USO DOMÉSTICO INTERIOR, NO** para uso comercial.
11. **ADVERTENCIA:** ¡Llenar el depósito solo con agua, NO verter agua en la boquilla de salida de niebla!
12. Nunca llenar el depósito de agua o la base con agua que esté a una temperatura por encima de 40 ° C / 104 ° F, esto dañará el aparato.
13. PRECAUCIÓN: para evitar la corrosión o el deterioro de los materiales que podrían provocar descargas eléctricas, usar solo con agua dulce.
14. **PRECAUCIÓN:** No agregar ningún químico o compuesto medicinal al agua utilizada en este aparato.
15. **IMPORTANTE:** Usar agua desmineralizada (ósmosis inversa) o agua purificada prolongará la vida útil del humidificador.
16. Estas instrucciones también se pueden descargar de la página web de nuestra empresa.

GUARDA ESTAS INSTRUCCIONES PARA CONSULTAR EN EL FUTURO
Solo el cumplimiento estricto de estas pautas de instalación, electricidad y mantenimiento garantizará el uso seguro y eficiente de este aparato.

INSTRUCCIONES DE INSTALACIÓN Y FUNCIONAMIENTO (p. 2 > 9)

PRECAUCIÓN: ANTES DE UTILIZARLO POR PRIMERA VEZ, retire con cuidado la cinta amarilla y el bloque de esponja protector de la válvula de flotador. Estas piezas temporales proporcionan seguridad a la válvula de flotador durante el transporte y restringen su movimiento. Deben retirarse para garantizar una regulación correcta del nivel de agua y evitar desbordamientos.
1. a. Coloca el humidificador en una superficie plana y uniforme al lado de tu terrario, o en el mueble debajo de tu terrario.
b. Retire el depósito de agua de la base del humidificador. Retire con cuidado la cinta amarilla y el bloque de esponja protector de la válvula de flotador, asegurándose de que la válvula pueda moverse libremente. Cuando haya terminado, vuelva a colocar el depósito en la base.
2. Determina la longitud necesaria de la manguera y qué codos y conectores necesitarás para conducir la niebla humidificadora a tu terrario.
3. Para dividir la salida de niebla humidificadora para que la niebla entre al terrario por 2 sitios diferentes (para terrarios más grandes), o para dividir la niebla entre 2 terrarios contiguos, puedes usar el conector en Y.
4. Una vez que hayas montado las diferentes partes, conecta la construcción completa a la boquilla de salida de niebla en la parte superior del humidificador. Asegúrese de que no haya torceduras en la tubería que puedan impedir el flujo de niebla humidificadora.
5. Asegura el tubo al terrario con las ventosas incluidas. Asegúrate de que el área de vidrio esté limpia y libre de suciedad o depósitos minerales antes de montar las ventosas.
6. Coloca el tubo de salida sobre la rejilla superior del terrario en la posición deseada y asegúrate de que el tubo de salida esté colocado a aproximadamente 2,5 cm / 1 ”sobre la rejilla de la pantalla. Si el tubo de salida descansa sobre la rejilla, la humedad acumulada bloqueará la salida.
7. Abre suavemente la tapa del depósito de agua del humidificador en la parte superior de la unidad y llena el depósito con un máximo de 4,5 L (1,2 gal.) de agua desmineralizada / destilada. Cierra suavemente la tapa nuevamente. **IMPORTANTE**: El uso de agua desmineralizada (ósmosis inversa) o agua purificada prolongará la vida útil del humidificador.
8. **PRECAUCIÓN:** ¡NO llenes agua en la boquilla por donde sale la niebla!
9. Nunca llenar el depósito de agua o la base con agua que esté a una temperatura por encima de 40 ° C / 104 ° F, esto dañará el aparato.
10. Enchufa el aparato y gira el interruptor de control de potencia / salida de niebla ajustable, en sentido horario para iniciar el dispositivo.
11. Un indicador LED VERDE se iluminará si hay suficiente agua en el depósito, un LED ROJO se iluminará cuando el nivel de agua en el depósito está por debajo del mínimo.
12. Si el indicador LED ROJO se ilumina, agrega agua al depósito de agua.
13. El interruptor de control de salida de niebla te permite regular libremente la salida de niebla desde una pequeña brizna de niebla hasta la asombrosa cifra de 300 ml / h.
14. Una vez que el nivel de agua caiga por debajo del nivel mínimo, el sensor de nivel de agua apagará automáticamente el humidificador y el indicador LED se pondrá ROJO. Simplemente abre la tapa del depósito de agua del humidificador nuevamente y rellénalo con agua.

El Humidificador Generador Ultrasónico de Niebla Exo Terra® debe configurarse de acuerdo con las necesidades de las especies de reptiles, anfibios, invertebrados o plantas que tengas.

Investiga a fondo el rango de humedad preferido para tus especies específicas de reptiles, anfibios, invertebrados o plantas, de modo que puedas crear los gradientes de humedad correctos dentro del terrario para que puedan mantener sus niveles óptimos de humedad.

Ten en cuenta que los niveles de humedad relativa fluctúan durante un período de 24 horas, pero también durante diferentes estaciones. La humedad generalmente aumenta por la noche y disminuye durante el día.

Utiliza siempre un higrómetro para controlar la humedad dentro del terrario (higrómetro analógico PT2466, higrómetro digital PT2477 o termohigrómetro digital combinado PT2470).

Ideal para usar en combinación con el Termostato e Higrostato Exo Terra® (PT2464).

SOLUCIÓN DE PROBLEMAS

a. El LED verde está ENCENDIDO pero no hay niebla: el nivel del agua en la base es demasiado alto. Baja el nivel del agua en la base y reinicia el humidificador. SIEMPRE desenchufa el humidificador ANTES de eliminar el agua de la base.
b. El LED verde está ENCENDIDO pero se produce muy poca niebla: puede haber una escama de exceso de depósitos minerales en la superficie de la membrana ultrasónica o puede haber impurezas excesivas en el agua. Limpia la superficie de la membrana ultrasónica (ver el apartado de limpieza) y reemplaza el agua. SIEMPRE desenchufa el humidificador ANTES de limpiar la membrana.

LIMPIEZA

Para garantizar su funcionamiento normal, se debe leer atentamente lo siguiente antes de utilizarlo.
ATENCIÓN: Limpie el depósito de agua cada tres días.
Inspeccione el aparato con regularidad. Desenchufe siempre el aparato antes de limpiarlo.
Si encuentra manchas en el transductor ultrasónico o en la pared interior, apague la unidad, vacíe toda el agua y limpie las superficies con un paño seco antes de volver a utilizarla.
1. Presione la válvula de drenaje hacia arriba desde la base para levantarla en el depósito de agua.
2. Mientras tanto, limpie los componentes de sellado. (Véase el dibujo en perspectiva de la estructura interna)
Durante la limpieza rutinaria, limpie tanto la superficie como los bordes de la junta de sellado, así como la superficie escalonada alrededor del orificio de drenaje.
En áreas donde la dureza del agua es un problema, la formación de depósitos minerales en la membrana ultrasónica del humidificador es algo común. Cuando los depósitos alcanzan un punto en el que disminuyen el rendimiento del humidificador, sigue estos pasos:
1. Desenchufa el humidificador antes de limpiar o hacer mantenimiento al aparato.
2. Vierte una solución tibia de partes iguales de agua y vinagre blanco en la base del Humidificador y déjalo en remojo durante unos 10-20 minutos. Nunca llenes el depósito de agua o la base con agua que esté por encima de 40 ° C / 104 ° F, esto dañaría el aparato.
3. Cepilla suavemente con un cepillo de dientes para eliminar cualquier residuo restante.
4. Enjuaga la base con agua limpia, luego seca con un paño suave.

GARANTÍA

Este producto está garantizado contra piezas defectuosas y mano de obra durante un periodo de 2 años a partir de la fecha de compra. Esta garantía sólo es válida con el comprobante de compra. La garantía se limita únicamente a la reparación o sustitución y no cubre pérdidas consecuentes, pérdidas o daños a animales y bienes personales o daños a objetos animados o inanimados, independientemente de la causa de los mismos. Esta garantía sólo es válida en las condiciones normales de funcionamiento para las que está prevista la unidad. Excluye cualquier daño causado por un uso no razonable, negligencia, instalación incorrecta, manipulación, abuso o uso comercial. La garantía no cubre el desgaste, la rotura de cristales o las piezas que no hayan sido objeto de un mantenimiento adecuado o correcto. **ESTO NO AFECTA A SUS DERECHOS LEGALES.**

RECICLAJE

Este artículo lleva el símbolo de clasificación selectiva de residuos de aparatos electrónicos y eléctricos (RAEE). Esto significa que el producto debe manipularse de acuerdo con la Directiva Europea 2012/19/UE para ser reciclado o desmontado con el fin de minimizar su impacto en el medio ambiente. Para más información, póngase en contacto con las autoridades locales o regionales. Los productos electrónicos no incluidos en el proceso de clasificación selectiva son potencialmente peligrosos para el medio ambiente y la salud humana debido a la presencia de sustancias peligrosas.

SERVICIO

Si tiene algún problema o duda sobre el funcionamiento de este producto, consulte en primer lugar a su distribuidor especializado Exo Terra®. La mayoría de los problemas pueden resolverse en la tienda, pero en el improbable caso de que no sea posible, devuelva la unidad con un justificante de compra válido al minorista para que se la cambien en virtud de la garantía de dos años. Cuando llame (envíe un correo electrónico o escriba) a nuestro Servicio de Atención al Cliente, tenga a mano toda la información pertinente, como el número de modelo y/o los números de las piezas, así como la naturaleza del problema: **P46**

HUMIDIFIER

Modalità d'uso

www.exo-terra.com

Grazie per aver acquistato el generatore di nebbia umidificante ad ultrasuoni Exo Terra®. Si prega di leggere attentamente questo manuale operativo prima dell'uso e di operare secondo le istruzioni fornite per la massima sicurezza e prestazioni. Si consiglia di tenere questo manuale a portata di mano per future consultazioni.

- **Aumenta i livelli di umidità dell'aria fino al 100% di umidità relativa**
- **Grande effetto visivo**
- **Simula nuvole basse e nebbia nei terrari tropicali**
- **Genera rugiada del mattino nei terrari del deserto**
- **Uscita nebbia regolabile**
- **Facile da installare**
- **Adatto all'uso su tutti tipi di Terrari**
- **Grande serbatoio da 4,5 litri**
- **Si spegne automaticamente quando il livello dell'acqua scende al di sotto del minimo**
- **Facile da reintegrare l'acqua anche durante il funzionamento**
- **Indicatore di livello dell'acqua a LED**
- **Funzionamento silenzioso**
- **Include tutti i raccordi necessari e un tubo flessibile resistente da 120 cm**
- **Ideale per l'uso con Exo Terra® THERMOSTAT / HYGROSTAT**

Include:

1 x tubo flessibile in silicone (120 cm / 48 “)

1 x connettore a Y

11 x connettore in PVC

5 gomiti in PVC

1 gomito lungo in PVC (20 cm / 8 “)

3 x tubo corto in PVC (9 cm / 3,5 “)

2 x ventose con staffe di sostegno

ISTRUZIONI PER L'USO

- **Dimensioni dell'umidificatore:** 17 cm L x 17 cm P x 37 cm H
- **Capacità serbatoio:** 4,5 L
- **Max. Uscita nebbia:** 300 ml / h
- **Potenza:** 28 W

Leggere attentamente le istruzioni prima dell'installazione e del funzionamento

ISTRUZIONI RELATIVE AL RISCHIO DI INCENDIO, SCOSSE ELETTRICHE O LESIONI PER LE PERSONE

IMPORTANTI ISTRUZIONI DI SICUREZZA

AVVERTENZA:
per evitare lesioni personali, è necessario osservare le precauzioni di base, tra cui:
LEGGERE E SEGUIRE TUTTE LE ISTRUZIONI DI SICUREZZA e tutte le avvertenze importanti sul prodotto prima dell'uso. In caso contrario, si potrebbero causare lesioni personali o danni al prodotto.
A. Essere consapevoli che alti livelli di umidità possono favorire la crescita di organismi biologici nell'ambiente.
B. Non permettere che l'area intorno all'umidificatore diventi umida o bagnata. Se si verifica umidità, abbassa l'uscita dell'umidificatore. Se il volume di uscita dell'umidificatore non può essere abbassato al basso, usa l'umidificatore a intermittenza. Non permettere che materiali assorbenti, come moquette, tende, tende o tovaglie, diventino umidi.
C. Stacca l'apparecchio durante il riempimento e la pulizia.
D. Non lasciare mai acqua nel serbatoio quando l'apparecchio non è in uso.
E. Svuota e pulisci l'umidificatore prima di conservarlo. Pulisci l'umidificatore prima del prossimo utilizzo.
PERICOLO – Per evitare possibili scosse elettriche, è necessario prestare particolare attenzione poiché nell'uso di questo prodotto è / potrebbe essere impiegata acqua. Per ognuna delle seguenti situazioni, non tentare di riparare da soli, restituire il prodotto a un centro di assistenza autorizzato per l'assistenza se è ancora in garanzia o scartare il prodotto:
1. La tensione di alimentazione deve essere uguale alla tensione nominale sul prodotto. Se la tensione di alimentazione non corrisponde alla tensione indicata sull'etichetta, non utilizzare il prodotto!
2. Non utilizzare l'apparecchio se ha un cavo elettrico danneggiato, se non funziona correttamente o se è caduto o danneggiato in qualche modo. Se il cavo di alimentazione è danneggiato, deve essere sostituito dal produttore, dal suo agente di assistenza o da persone qualificate simili per evitare un pericolo.
3. Per evitare la possibilità che la spina dell'apparecchio o la presa elettrica si bagnino, posizionare l'unità su un lato di una presa a muro per evitare che l'acqua goccioli sulla presa o sulla spina. Dovrebbe essere organizzato un “gocciolatoio”. Il “gocciolatoio” è quella parte del cavo al di sotto del livello della presa, o il connettore se viene utilizzata una prolunga, per impedire all'acqua di spostarsi lungo il cavo e venire a contatto con la presa. Se la spina o la presa si bagnano, **NON** scollegare il cavo. Scollegare il fusibile o l'interruttore automatico che fornisce energia all'apparecchio. Quindi scollegare ed esaminare la presenza di acqua nella presa.

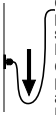

4. **ATTENZIONE** - Scollegare o scollegare sempre l'apparecchio dalla presa prima di inserire o rimuovere parti e durante l'installazione, la manutenzione o la manipolazione dell'apparecchiatura. Non strappare mai il cavo per estrarre l'alimentatore dalla presa. Afferrare il corpo dell'adattatore di alimentazione e tirare per scollegare. Scollegare sempre un apparecchio da una presa quando non viene utilizzato. Non sollevare mai questo prodotto dal cavo di alimentazione.

5. Questo apparecchio può essere utilizzato da bambini di età pari o superiore a 8 anni e da persone con capacità fisiche, sensoriali o mentali ridotte o mancanza di esperienza e conoscenza se sono stati sottoposti a supervisione o istruzione sull'uso dell'apparecchio in modo sicuro e comprensivo i pericoli coinvolti. I bambini non devono giocare con l'apparecchio. La pulizia e la manutenzione dell'utente non devono essere eseguite da bambini senza supervisione.
6. Non utilizzare questo apparecchio per scopi diversi da quelli previsti. L'uso di accessori non raccomandati o venduti dal produttore dell'apparecchio può causare condizioni non sicure.
7. Non installare o conservare l'apparecchio in luoghi esposti a temperature inferiori allo zero. Non esporre l'unità alla luce solare diretta.
8. Accertarsi che l'apparecchio sia posizionato su una superficie piana e uniforme. Monitorare regolarmente il prodotto. Non lasciare il prodotto incustodito per lunghi periodi.
9. Se è necessaria una prolunga, assicurarsi che il collegamento sia a tenuta stagna e antipolvere. È necessario utilizzare un cavo con una classificazione adeguata. Un cavo valutato per meno ampere o watt rispetto alla potenza nominale dell'apparecchio potrebbe surriscaldarsi. Prestare attenzione a sistemare il cavo in modo che non venga inciampato o tirato. Il collegamento deve essere eseguito da un installatore elettrico qualificato.
10. **ESCLUSIVAMENTE PER USO DOMESTICO INTERNO, NON** per uso commerciale.
11. **AVVERTENZA**: riempire solo acqua nel serbatoio dell'acqua, NON versare acqua nel beccuccio di scarico della nebbia!
12. Non riempire mai il serbatoio dell'acqua o la base con acqua superiore a 40 ° c / 104 ° F, ciò danneggerebbe il dispositivo.
13. **ATTENZIONE** - Per prevenire la corrosione o il deterioramento dei materiali che potrebbero provocare scosse elettriche, utilizzare solo con acqua dolce.
14. **ATTENZIONE**: non aggiungere sostanze chimiche o composti medicinali all'acqua utilizzata in questo dispositivo.
15. **IMPORTANTE:** l'uso di acqua demineralizzata (osmosi inversa) o acqua purificata prolungherà la vita dell'umidificatore.
16. Questa istruzione può essere scaricata anche dal sito web della nostra azienda.

CONSERVARE QUESTE ISTRUZIONI PER IL FUTURO RIFERIMENTO
Solo una stretta aderenza a queste linee guida di installazione, elettriche e di manutenzione garantirà l'uso sicuro ed efficiente di questo apparecchio.

ISTRUZIONI PER L'INSTALLAZIONE E IL FUNZIONAMENTO (p. 2 > 9)

ATTENZIONE: prima del primo utilizzo, rimuovi con attenzione il nastro giallo e il blocco di schiuma protettivo dalla valvola di galleggiante. Queste parti temporanee fissano la valvola galleggiante durante il trasporto e ne limitano il movimento. Devono essere rimosse per garantire una corretta regolazione del livello dell'acqua e per evitare il traboccamento.
1. a. Collocare l'umidificatore su una superficie piana e uniforme vicino al terrario o nell'armadio sotto il terrario.
b. Rimuovere il serbatoio d'acqua dalla base dell'umidificatore. Rimuovi con attenzione il nastro trasparente e il blocco di schiuma protettivo dalla valvola galleggiante, assicurandoti che la valvola possa muoversi liberamente. Quando hai finito, rimetti il serbatoio sulla base.
2. Determinare la lunghezza necessaria del tubo e i gomiti, i tubi e i connettori necessari per condurre la nebbia umidificante sul terrario.
3. Per dividere l'uscita della nebbia umidificante in modo che la nebbia entri nel terrario da 2 lati diversi (per terrari più grandi) o per dividere la nebbia tra 2 terrari adiacenti, è possibile utilizzare il connettore a Y.
4. Dopo aver assemblato le diverse parti, collegare la costruzione al beccuccio di uscita della nebbia nella parte superiore dell'umidificatore. Assicurarsi che non vi siano pieghe nel tubo che potrebbero impedire il flusso di nebbia umidificante.
5. Fissare il tubo al terrario con le ventose incluse. Assicurarsi che l'area del vetro sia pulita e priva di sporco o depositi prima di montare le ventose.
6. Posizionare il tubo di deflusso sopra lo schermo superiore del terrario nella posizione desiderata e assicurarsi che il tubo di deflusso sia posizionato a ca. 2,5 cm / 1 "sopra la rete dello schermo. Se il tubo di deflusso poggia sul coperchio della rete, l'accumulo di umidità bloccherà il deflusso.
7. Aprire delicatamente il coperchio del serbatoio dell'acqua dell'umidificatore sulla parte superiore dell'unità come mostrato nell'immagine xx a pagina xx e riempire il serbatoio con un massimo di 4,5 L di acqua demineralizzata / distillata. Richiudere delicatamente il coperchio. **IMPORTANTE:** l'uso di acqua demineralizzata (osmosi inversa) o di acqua purificata prolungherà la vita dell'umidificatore.
8. **ATTENZIONE: NON** riempire l'acqua nel beccuccio di scarico della nebbia!
9. Non riempire mai il serbatoio dell'acqua o la base con acqua superiore a 40 ° c / 104 ° F, ciò danneggerebbe il dispositivo.
10. Collegare la spina alla presa a muro e ruotare l'interruttore di controllo dell'alimentazione / nebbia regolabile in senso orario per avviare il dispositivo.
11. Un indicatore LED VERDE si accenderà se c'è abbastanza acqua nel serbatoio, un LED ROSSO indica quando il livello dell'acqua nel serbatoio è inferiore al minimo.
12. Se l'indicatore LED ROSSO si accende, aggiungere acqua al serbatoio dell'acqua.
13. L'interruttore di controllo dell'uscita della nebbia consente di regolare liberamente l'uscita della nebbia da un piccolo filo di nebbia fino a una sbalorditiva 300 ml / h.
14. Una volta che il livello dell'acqua scende al di sotto del livello minimo, il sensore di livello dell'acqua automaticamente spegne l'umidificatore e l'indicatore LED diventa ROSSO.
Basta aprire nuovamente il coperchio del serbatoio dell'acqua dell'umidificatore e rabboccare l'acqua.

Il generatore di nebbia umidificante ad ultrasuoni Exo Terra® deve essere impostato in base alle esigenze dei vostri rettili, anfibi, invertebrati o specie vegetali. Ricerca a fondo la gamma di umidità preferita per le tue specie specifiche di rettili, anfibi, invertebrati o piante, in modo da poter creare i gradienti di umidità corretti all'interno del terrario per consentire loro di mantenere i loro livelli di umidità ottimali.

Tieni presente che i livelli di umidità relativa oscillano per un periodo di 24 ore, ma anche durante le diverse stagioni. L'umidità generalmente aumenta di notte e diminuisce durante il giorno.

Utilizzare sempre un igrometro per monitorare l'umidità all'interno del terrario (igrometro analogico PT2466, igrometro digitale PT2477

o termo-igrometro digitale combometro PT2470).

Ideale per l'uso in combinazione con il termostato e igrostato Exo Terra® (PT2464).

RISOLUZIONE DEI PROBLEMI

a. Il LED verde è acceso ma non c'è nebbia: il livello dell'acqua nella base è troppo alto. Abbassa il livello dell'acqua nella base e riavvia l'umidificatore. Scollegare SEMPRE l'umidificatore PRIMA di rimuovere l'acqua dalla base.
b. Il LED verde è acceso ma viene prodotta pochissima nebbia: potrebbe esserci una scala eccessiva sulla superficie della membrana ultrasonica o potrebbero esserci eccessive impurità nell'acqua. Pulire la superficie della membrana del componente ad ultrasuoni e sostituire l'acqua. Scollegare SEMPRE l'umidificatore PRIMA di rimuovere la pulizia della membrana ultrasonica.

PULIZIA

Per garantirne il normale funzionamento, si prega di leggere attentamente quanto segue prima dell'utilizzo.
ATTENZIONE: Pulire il serbatoio d'acqua ogni tre giorni.
Ispeziona regolarmente l'unità. Scollega sempre l'unità prima di pulire. Se si trovano macchie sul trasduttore a ultrasuoni o sulla parete interna, spegni la corrente, versa tutta l'acqua e pulisci le superfici con un panno asciutto prima di riutilizzarle.
1. Premi la valvola di scarico verso l'alto dalla base per sollevarla nel serbatoio dell'acqua.
2. Nel frattempo, pulire i componenti di sigillatura. (Vedi disegno prospettico per la struttura interna)
Durante la pulizia di routine, pulire sia la superficie che i bordi della guarnizione di sigillatura, così come la superficie del gradino intorno al foro di scarico.
Nelle aree in cui la durezza dell'acqua è un problema, la formazione di depositi minerali sulla membrana ultrasonica dell'umidificatore è un evento comune. Quando i depositi raggiungono un punto in cui diminuiscono le prestazioni dell'umidificatore, attenersi alla seguente procedura:
1. Scollegare l'umidificatore dalla presa a muro prima di pulire o mantenere il dispositivo.
2. Versare una soluzione tiepida di parti uguali di acqua e aceto bianco nella base dell'umidificatore e lasciarlo in ammollo per circa 10-20 minuti. Non riempire mai il serbatoio dell'acqua o la base con acqua superiore a 40 ° c / 104 ° F, ciò danneggerebbe il dispositivo.
3. Arbustare delicatamente con uno spazzolino da denti per rimuovere eventuali residui.
4. Sciacquare la base con acqua pulita, quindi asciugare con un panno morbido.

GARANZIA

Questo prodotto è garantito per parti difettose e lavorazione per un periodo di 2 anni dalla data di acquisto. Questa garanzia è valida solo con la prova d'acquisto. La garanzia è limitata alla sola riparazione o sostituzione e non copre le perdite consequenziali, la perdita o i danni al bestiame e alle cose personali o i danni a oggetti animati o inanimati, indipendentemente dalla loro causa. Questa garanzia è valida solo nelle normali condizioni operative a cui l'unità è destinata. Sono esclusi eventuali danni causati da uso irragionevole, negligenza, installazione impropria, manomissione, abuso o uso commerciale. La garanzia non copre l'usura, la rottura del vetro o delle parti che non sono state adeguatamente o correttamente mantenute. **CIÒ NON PREGIUDICA I DIRITTI LEGALI DELL'UTENTE.**

RICICLAGGIO

Questo articolo riporta il simbolo della raccolta differenziata dei rifiuti di apparecchiature elettriche ed elettroniche (RAEE). Ciò significa che il prodotto deve essere maneggiato ai sensi della Direttiva Europea 2012/19/UE per essere riciclato o smantellato per ridurre al minimo il suo impatto sull'ambiente. Per ulteriori informazioni, contattare le autorità locali o regionali. I prodotti elettronici non inclusi nel processo di selezione selettiva sono potenzialmente pericolosi per l'ambiente e la salute umana a causa della presenza di sostanze pericolose.

ASSISTENZA

In caso di problemi o domande sul funzionamento di questo prodotto, consultare in primo luogo il proprio rivenditore specializzato Exo Terra®. La maggior parte dei problemi può essere risolta in negozio, ma nell'improbabile eventualità che non sia possibile, si prega di restituire l'unità con una prova d'acquisto valida al rivenditore per una sostituzione nell'ambito della garanzia di due anni. Quando chiami (invii un'e-mail o scrivi) il nostro Servizio Clienti, tieni a portata di mano tutte le informazioni pertinenti come il numero di modello e/o i numeri di parte, nonché la natura del problema: **P46**

HUMIDIFIER
Gebruiks-
aanwijzing

www.exo-terra.com

Wij danken u voor uw aankoop van de Exo Terra® Humidifier Ultrasone Luchtbevochtigende Nevelgenerator. Lees aandachtig deze gebruiksaanwijzing alvorens het toestel in gebruik te nemen en handel overeenkomstig de vermelde instructies voor een maximum aan veiligheid en prestaties. Wij bevelen u aan deze handleiding steeds bij de hand te houden voor latere raadpleging.

- **Verhoogt de luchtvochtigheid tot 100%**
- **Mooi visueel effect**
- **Bootst laaghangende wolken en mist na in tropische terraria**
- **Simuleert ochtenddauw in woestijnterraria**
- **Regelbare vernevelingssterkte**
- **Gemakkelijk te installeren**
- **Geschikt voor gebruik op meerdere Terraria**
- **Groot 4,5 L waterreservoir**
- **Schakelt automatisch uit wanneer het waterniveau onder het minimum komt**
- **Gemakkelijk water bijvullen, zelfs terwijl het toestel in gebruik is**
- **LED waterniveau-indicator**
- **Fluisterstille werking**
- **Bevat een duurzame, flexibele slang van 120 cm en alle benodigde verbindingsstukken**
- **Ideaal voor gebruik met de Exo Terra® Thermostaat & Hygrostaat**

Bevat:

1 x flexibele siliconen slang (120 cm)
1 x Y-verbindingsstuk
11 x PVC-verbindingsstukken
5 x PVC-elleboog
1 x lange PVC-elleboog (20cm)
3 x korte PVC-buizen (9cm)
2 x zuignap met bevestigingsbeugel

GEBRUIKSAANWIJZING

- **Humidifier afmetingen: 17cm W x 17cm D x 37cm H**
- **Waterreservoir inhoud:** 4,5 L
- **Max. Nevel Uitstoot: 300 mL/u**
- **Wattage:** 28W
- **EU:** CE 230V 50Hz

Lees deze handleiding grondig voor het installeren en in gebruik nemen van het toestel

INSTRUCTIES MET BETREKKING TOT HET RISICO VAN BRAND, ELEKTRISCHE SCHOK OF PERSOONLIJKE KWETSUREN

BELANGRIJKE VEILIGHEIDSVOORSCHRIFTEN

WAARSCHUWING:
Om ongevallen te voorkomen, dienen de veiligheidsvoorschriften te worden gevolgd waaronder de volgende:
LEES EN VOLG DE VOLGENDE VEILIGHEIDSVOORSCHRIFTEN evenals alle belangrijke waarschuwingen vermeld op het product alvorens het te gebruiken. Het nalaten hiervan kan resulteren in kwetsuren of beschadiging van het toestel.
A. Houd er rekening mee dat een hoge luchtvochtigheid de groei van biologische organismen in de omgeving kan bevorderen.
B. Zorg ervoor dat de omgeving rond de luchtbevochtiger niet vochtig of nat wordt. Als er vochtigheid optreedt, zet dan de uitstroom van de luchtbevochtiger lager. Als de uitstroom van de luchtbevochtiger niet lager kan worden gezet, gebruik de luchtbevochtiger dan met tussenpozen. Zorg ervoor dat absorberende materialen, zoals tapijt, gordijnen, draperieën of tafelkleden, niet vochtig worden.
C. Haal de stekker uit het stopcontact tijdens het vullen en reinigen.
D. Laat nooit water in het reservoir achter wanneer het apparaat niet in gebruik is.
E. Leeg en reinig de luchtbevochtiger voordat u deze opbergt. Reinig de luchtbevochtiger voordat u deze weer gebruikt.
GEVAAR – Om een eventuele elektrische shock te vermijden, moet er bijzonder voorzichtig worden opgetreden, aangezien er water te pas komt bij het gebruik van dit toestel. Probeer in elk van de volgende situaties niet zelf het toestel te repareren; breng het toestel naar een gemachtigde dienst ter herstelling indien het nog onder garantie valt of stel het buiten gebruik:
1. De voedingsspanning moet gelijk zijn aan de spanning die vermeld staat op het product. Gebruik het product niet als de voedingsspanning niet overeenkomt met de spanning die op het typeplaatje staat vermeld!
2. Nooit het toestel in gebruik stellen met een beschadigde bedrading of stekker, of indien het slecht functioneert, gevallen is of beschadigd werd op welke wijze ook. Als het netsnoer beschadigd is, moet het worden vervangen door de fabrikant, zijn onderhoudsdienst, of gelijkwaardig gekwalificeerde personen om gevaar te voorkomen.
3. Een “druppellus”, zoals getoond op de tekening, moet door de gebruiker aangebracht worden voor elk snoer dat een stroomadapter verbindt met een stopcontact. De “druppellus” is het gedeelte van het snoer dat zich lager bevindt dan het stopcontact of de verdeeldoos indien een verlengsnoer wordt gebruikt. Dit voorkomt dat water langs het snoer in contact kan komen met het stopcontact of de adapter. Als de stekker of het stopcontact nat zijn, de stekker **NIET** verwijderen. Schakel de zekering uit die het apparaat van elektriciteit voorziet, vervolgens de stekker uittrekken en nagaan of er zich water in het stopcontact bevindt.

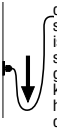

4. **OPGEPAST** – Trek steeds de stekker uit het stopcontact tijdens de installatie en/of alvorens onderdelen weg te nemen of te vervangen en tijdens het schoonmaken en verplaatsen ervan. Nooit met het snoer het apparaat ontkoppelen. Neem de stekker en trek hem vervolgens uit het stopcontact. Steeds het toestel ontkoppelen als het niet in gebruik is. Nooit het apparaat optillen door middel van het stroomsnoer.

5. Dit apparaat mag gebruikt worden door kinderen van 8 jaar en ouder alsook door personen met beperkte lichamelijke, zintuiglijke of verstandelijke vermogens of gebrek aan ervaring en kennis indien dit gebeurd onder toezicht of indien hen instructies over het veilig gebruik van het apparaat zijn gegeven en ze duidelijk begrijpen welke de mogelijke gevaren zijn. Kinderen mogen niet met het apparaat spelen. Schoonmaak en onderhoud mag niet gedaan worden door kinderen zonder dat ze onder toezicht staan.
6. Gebruik het toestel niet voor andere doeleinden dan degene waarvoor het bedoeld is. Het gebruik van onderdelen of hulpstukken die niet aangeraden of verkocht zijn door de fabrikant van het toestel, kunnen onveilig zijn voor de gebruiker.
7. Het toestel niet gebruiken of opslaan waar het blootgesteld wordt aan temperaturen onder het vriespunt en stel het toestel ook niet op in direct zonlicht.
8. Verzeker er u van dat het toestel geplaatst wordt op een effen en vlak oppervlak. Controleer het toestel regelmatig. Laat het apparaat niet onbewaakt functioneren tijdens langere periodes.
9. Indien een verlengsnoer nodig blijkt, moet men zich er steeds van vergewissen dat de verbinding waterdicht en stofvrij is. Steeds een verlengsnoer gebruiken met dezelfde eigenschappen als het originele. Een snoer, bedoeld voor minder ampères of een lagere wattage dan het oorspronkelijke, kan oververhitten. Er moet aandacht besteed worden dat er niet over het snoer kan gestruikeld worden of dat het niet kan uitgetrokken worden. De verbinding dient uitgevoerd te worden door een gekwalificeerd installateur.
10. **ENKEL voor HUISHOUDELIJK gebruik BINNENSHUIS, NIET** voor commercieel gebruik.
11. **WAARSCHUWING:** Vul enkel water in het waterreservoir, giet GEEN water in de neveluitlaat!
12. Vul het waterreservoir of de basis nooit met water dat warmer is dan 40°C, dit zal het apparaat beschadigen.
13. **VOORZICHTIG:** Gebruik uitsluitend met zoetwater om corrosie of aantasting van materialen te voorkomen die tot elektrische schokken kunnen leiden.
14. **VOORZICHTIG:** Voeg geen chemicaliën of medicinale stoffen toe aan het water dat in dit apparaat wordt gebruikt.
15. **BELANGRIJK:** Het gebruik van gedemineraliseerd (omgekeerde osmose) water of gezuiverd water verlengt de levensduur van de luchtbevochtiger.
16. Deze instructies kunnen ook worden gedownload van onze website.

BEWAAR DEZE INSTRUCTIES ALS NASLAGWERK
Alleen de nauwgezette opvolging van deze installatieinstructies, alsook van de elektriciteits- en onderhoudsrichtlijnen zullen een veilige en efficiënte werking van dit toestel verzekeren.

INSTALLATIE- EN BEDIENINGSINSTRUCTIES (p. 2 > 9)

OPGELET: VERWIJDER VOOR HET EERSTE GEBRUIK zorgvuldig de gele tape en het beschermende schuimblok van de vlotterklep. Deze tijdelijke onderdelen houden de vlotterklep tijdens het transport op zijn plaats en beperken de beweging ervan. Ze moeten worden verwijderd om een correcte regeling van het waterniveau te garanderen en overstroming te voorkomen.
1. a. Plaats de Humidifier op een vlak, gelijkmatig oppervlak naast uw terrarium of in de kast onder uw terrarium.
b. Verwijder het waterreservoir van de basis van de luchtbevochtiger. Verwijder voorzichtig de gele tape en het beschermende schuimblok van de vlotterklep, zodat de klep vrij kan bewegen. Plaats het reservoir daarna terug op de basis.
2. Bepaal de benodigde lengte van de flexibele slang en welke ellebogen, buizen en aansluitingen u nodig heeft om de nevel naar uw terrarium te leiden.
3. Gebruik de Y-connector om de nevel-uitstroom op te splitsen zodat er nevel op twee verschillende plaatsen het terrarium binnenstroomt (voor grotere terraria), of om de nevel tussen twee aangrenzende terraria te verdelen.
4. Nadat u de verschillende onderdelen heeft gemonteerd, sluit u de constructie aan op de neveluitlaat bovenaan de Humidifier. Zorg ervoor dat er geen knikken in de slang zitten die de bevochtigende nevel-uitstroom zouden kunnen belemmeren.
5. Bevestig de flexibele slang aan het terrarium met de meegeleverde zuignappen. Zorg ervoor dat het glasoppervlak schoon is voordat u de zuignappen monteert.
6. Plaats de nevel-uitstroombuis bovenaan het draadgaas-deksel van het terrarium in de gewenste positie en zorg er voor dat er een afstand van ongeveer 2,5 cm tussen nevel-uitstroombuis en het schermgaas blijft. Als de nevel-uitstroombuis namelijk op het draadgaas-deksel rust, zal de opgebouwde vochtigheid de uitstroom blokkeren.
7. Open voorzichtig het deksel van het waterreservoir van de Humidifier, zoals weergegeven in afbeelding xx op pagina xx, en vul het reservoir met maximaal 4,5 L gedemineraliseerd/gedestilleerd water. Sluit na het vullen het deksel voorzichtig. **BELANGRIJK:** Het gebruik van gedemineraliseerd (omgekeerde osmose) water of gezuiverd water verlengt de levensduur van de luchtbevochtiger.
8. **LET OP:** vul **GEEN** water in de neveluitlaat!
9. Vul het waterreservoir of de basis nooit met water dat warmer is dan 40°C, dit zal het apparaat beschadigen.
10. Verbind de stekker met het stopcontact en draai de aan/uit schakelaar rechtsom om het apparaat te starten en de sterkte van de nevel-uitstroom te regelen.
11. Een GROENE LED-indicator licht op als er voldoende water in het reservoir is, een RODE LED geeft aan wanneer het waterniveau in het reservoir onder het minimum ligt.
12. Als de RODE LED-indicator oplicht, voeg dan water toe aan het waterreservoir.
13. Met de aan/uit/nevelsterkte schakelaar kunt u de neveluitstoot vrij regelen van een minuscule nevelstroom tot maar liefst 300 ml / u.
14. Zodra het waterniveau onder het minimum daalt, schakelt de waterniveausensor automatisch de Humidifier uit en licht de RODE LED-indicator op. Open gewoon het deksel van het waterreservoir van de Humidifier en vul het water bij.

De Exo Terra® Ultrasone Luchtbevochtigende Nevelgenerator moet worden ingesteld op basis van de behoeften van uw reptielen-, amfibieën-, ongewervelde of plantensoorten. Onderzoek grondig het gewenste luchtvochtigheidsbereik voor uw specifieke reptielen-, amfibieën-, ongewervelde of plantensoorten, zodat u de juiste luchtvochtigheidsniveau's in het terrarium kunt creëren die hen in staat stellen om hun optimale vochtgehalte te reguleren.

Houd er rekening mee dat de relatieve luchtvochtigheid fluctueert over een periode van 24 uur, maar ook gedurende verschillende seizoenen. Over het algemeen neemt de luchtvochtigheid 's nachts toe en overdag weer af.

Gebruik steeds een Hygrometer om de vochtigheid in uw terrarium te controleren (PT2466 Analoge Hygrometer, PT2477 Digitale Hygrometer of PT2470 Combometer Digitale Thermo-Hygrometer).

Ideaal voor gebruik in combinatie met de Exo Terra® Thermostat & Hygrostat (PT2464).

PROBLEEMOPLOSSINGEN

a. Groene LED indicator licht op maar er vormt geen nevel: het waterpeil in de basis is te hoog. Verlaag het waterniveau in de basis en start de Humidifier opnieuw op. Verwijder ALTIJD de stekker uit het stopcontact VOORDAT u water uit de basis van de Humidifier verwijdert.
b. Groene LED licht op, maar er wordt zeer weinig nevel geproduceerd: er kan een te grote kalkaanslag zijn op het oppervlak van het ultrasone membraan of er bevinden zich overmatige onzuiverheden in het water. Reinig het oppervlak van het ultrasone membraan en vervang het water. Verwijder ALTIJD de stekker uit het stopcontact VOORDAT u het ultrasone membraan reinigt.

REINIGEN

Om een normale werking te garanderen, dient u het volgende zorgvuldig door te lezen voordat u het apparaat in gebruik neemt.
LET OP: Reinig de watertank om de drie dagen.
Inspecteer het apparaat regelmatig. Haal altijd de stekker uit het stopcontact voordat u het apparaat reinigt.
Als er vlekken op de ultrasone omvormer of de binnenwand worden aangetroffen, schakel dan de stroom uit, giet al het water weg en veeg de oppervlakken af met een droge doek voordat u het apparaat opnieuw gebruikt.
1. Druk de afvoerklep vanaf de basis omhoog om deze in de watertank naar boven te tillen.
2. Reinig ondertussen de afdichtingsonderdelen. (Zie perspectieftekening voor interne opbouw)
Veeg tijdens de routine reiniging zowel het oppervlak als de randen van de afdichtingspakking af, evenals het trapvormige oppervlak rond de afvoeropening.
In gebieden waar de waterhardheid een probleem is, komt de vorming van minerale afzettingen op het ultrasone membraan van de Humidifier veelvuldig voor. Volg deze stappen wanneer de kalkaanslag een punt bereikt waarop deze de prestatie van de Humidifier verminderen:
1. Haal de stekker van de Humidifier uit het stopcontact voordat u het apparaat schoonmaakt of onderhoudt.
2. Giet een lauwwarme oplossing, van gelijke delen water en witte azijn, in de basis van de Humidifier en laat het ongeveer 10-20 minuten inwerken. Vul het waterreservoir of de basis nooit met water dat warmer is dan 40°C, dit zal het apparaat beschadigen.
3. Schrob voorzichtig met een tandenborstel om alle achtergebleven kalkresten te verwijderen.
4. Spoel de basis met schoon water en dep vervolgens droog met een zachte doek.

GARANTIE

Dit product is gewaarborgd voor defecte onderdelen of productiefouten gedurende een periode van twee jaar vanaf de aankoopdatum. Deze waarborg is enkel geldig met een bewijs van aankoop. De waarborg beperkt zich uitsluitend tot het herstellen of vervangen van het toestel en dekt niet de gevolgschade, het verlies of beschadiging van de levende have of persoonlijk bezit, of schade aan dierlijk of niet-dierlijk materiaal, onafhankelijk van de oorzaak ervan. Deze garantie is enkel geldig bij normaal gebruik waarvoor het toestel bedoeld is. Het sluit elke beschadiging uit veroorzaakt door onoordeelkundig gebruik, nalatigheid, verkeerde installatie, geknoei, verkeerdelijk of commercieel gebruik. Deze garantie dekt geen slijtage, glasbreuk of onderdelen die niet adequaat of correct zijn onderhouden. **DIT TAST UW WETTELIJKE RECHTEN NIET AAN.**

RECYCLAGE

Dit item is voorzien van het selectief sorteren symbool voor afgedankte elektronische en elektrische apparatuur (WEEE). Dit betekent dat het product moet worden behandeld overeenkomstig de Europese Richtlijn 2012/19/EU om te worden gerecycleerd of ontmanteld om het effect op het milieu te minimaliseren. Voor meer informatie kunt u contact opnemen met uw lokale of regionale overheden. Elektronische producten die niet zijn opgenomen in het selectief sorteren proces zijn potentieel gevaarlijk voor het milieu en de menselijke gezondheid ten gevolge van de aanwezigheid van gevaarlijke stoffen.

SERVICE

Indien u een probleem of een vraag hebt over de werking van dit product, contacteer dan in de eerste plaats uw plaatselijke Exo Terra® verdeler. De meeste problemen kunnen gemakkelijk in de winkel opgelost worden. Indien dit niet mogelijk is, breng dan het product, inclusief een geldig aankoopbewijs, terug bij uw plaatselijke speciaalzaak voor vervanging onder de geldende garantie. Wanneer u belt (mailt of schrijft) naar onze klantendienst, vermeld dan al de noodzakelijke informatie zoals modelnummers en/of onderdeelnummers evenals de aard van het probleem: **P46**

EN: Customer Service and Authorized Warranty Repair Service:
Service à la clientèle et Service de réparations autorisé sous garantie:

FR: Service à la clientèle et Service de réparations autorisé sous garantie :

DE: Kundendienst und autorisierter Reparaturservice unter Garantie:

ES: Servicio de atención al cliente y servicio de reparación de garantía autorizado:

IT: Servizio clienti e servizio di riparazione in garanzia autorizzato:

NL: Klantendienst en bevoegde hersteldienst:

U.K.:
Rolf C. Hagen (UK) Ltd.
California Dr. Whitwood Industrial Estate
Castleford, West Yorkshire WF10 5QH
Helpline Number 01977 521015.
Between 9:00 AM and 5:00 PM, Monday to Thursday and 9:00 AM and 4:00 PM on Friday (excluding Bank Holidays).

https://exo-terra.com/need-help/customer-service/support-uk-en/

Germany / Allemagne / Germania / Duitsland:
HAGEN Deutschland GmbH & Co. KG,
Lehmweg 99-105,
25488 Holm

Service-Hotline / Service-Assistance téléphonique /
Assistenza telefonica / Telefonische assistentie:
+49 (0) 4103 / 960-2000
Montag / Lundi / Lunedì / Maandag – Freitag / Vendredi / Venerdì / Vrijdag: von/de/da/van 9:00 – 16:00 Uhr

E-mail: / Adresse e-mail / Email : customer.service-de@rchagen.com

---

España:
Rolf C Hagen España, S.A.,
Avda de Beniparrell 11 y 13, P.I. L'Alteró,
46460 Silla (Valencia)

E-mail: info@hagen.es

Malaysia:
Rolf C.Hagen (Sea) Sdn.Bhd.
Lot 679, Jalan Plumbum 1, Kawasan Perindustrian Sg Purun,
43500 Semenyih, Selangor

Tel.: 603-9074 2388 - Fax: 603-9074 2389

E-mail: customer.service-sea@rchagen.com

EN: For general information on our whole product range, explore our websites at: www.exo-terra.com or www.hagen.com.

FR: Pour de l'information générale sur notre gamme complète de produits, visitez nos sites Web au www.exo-terra.com ou au www.hagen.com.

DE: Weitere Informationen über unser gesamtes Produktsortiment erhalten Sie auf www.exo-terra.com und www.hagen.com

ES: Para obtener información general sobre toda nuestra gama de productos, explore nuestros sitios web en: www.exo-terra.com o www.hagen.com.

IT: Per informazioni generali sulla nostra intera gamma di prodotti, esplorare i nostri siti Web all'indirizzo: www.exo-terra.com o www.hagen.com

NL: Voor algemene informatie aangaande ons hele gamma producten, kijk op onze websites: www.exo-terra.com of www.hagen.com

Distributed by: / Distribué par : / Vertrieb durch:
Distribuido por: / Distribuito da: / Verdeeld door:

- **Canada / Kanada / Canadá**
  Rolf C. Hagen Inc., Montreal, QC H9X 0A2
- **U.K. / R.U. / V.K.**
  Rolf C. Hagen (U.K.), W. Yorkshire WF10 5QH
- **Germany / Allemagne / Deutschland / Alemania / Germania/ Duitsland**
  HAGEN Deutschland GmbH & Co. KG, 25488 Holm
- **Spain / Espagne / Spanien / España / Spagna / Spanje**
  Rolf C Hagen España, S.A. P.I. L'Alteró, 46460 Silla (Valencia)
- **Malaysia / Malaisie / Malasia / Malesia / Maleisië**
  Rolf C. Hagen (SEA) SDN, 43500 Semenyih, Selangor D.E.

Made in China / Fabriqué en Chine / Hergestellt in China
Hecho en China / Fatto in Cina / Gemaakt in China

www.exo-terra.com

Printed in China

HAGEN GROUP®

VER: 02/26 EU